BOSCH

Registreer nu uw apparaat bij MyBosch en profiteer van een aantal gratis voordelen: **bosch-home.com/welcome**

MyBosch

Was-/droogautomaat

WNG25406NL

[nl] Gebruikershandleiding en installatie-instructies

U kunt online aanvullende informatie en uitleg vinden. Scan de QR-code op de titelpagina.

Inhoudsopgave

1 Veiligheid 3
1.1 Algemene aanwijzingen 3
1.2 Bestemming van het apparaat 3
1.3 Inperking van de gebruikers 4
1.4 Veilige installatie 4
1.5 Veiliger gebruik 6
1.6 Veilige reiniging en onderhoud 9

2 Materiële schade vermijden 10

3 Milieubescherming en besparing 11
3.1 Afvoeren van de verpakking ... 11
3.2 Zuinig met energie en hulpbronnen 11
3.3 Energiebesparingsmodus 11

4 Opstellen en aansluiten 12
4.1 Apparaat uitpakken 12
4.2 Inhoud van de verpakking 12
4.3 Vereisten ten aanzien van de opstelplaats 12
4.4 Transportbeveiligingen verwijderen 13
4.5 Apparaat aansluiten 14
4.6 Stellen van het apparaat 15

5 Voor het eerste gebruik 16
5.1 Wascyclus zonder wasgoed starten 16

6 Uw apparaat leren kennen 17
6.1 Apparaat 17
6.2 Wasmiddellade 17
6.3 Bedieningspaneel 18
6.4 Bedieningslogica 18

7 Display 19

8 Knoppen 21

9 Programma's 22

10 Accessoires 26

11 Wasgoed 27
11.1 Wasgoed voorbereiden 27
11.2 Verzorgingsaanwijzingen op verzorgingslabels 27

12 Wasmiddel en wasverzorgingsmiddel 28

13 De Bediening in essentie 28
13.1 Apparaat inschakelen 28
13.2 Programma instellen 28
13.3 Deur openen 29
13.4 Trommel vullen met wasgoed 29
13.5 Wasmiddel en wasverzorgingsmiddel doseren 29
13.6 Starten van het programma 29
13.7 Wasgoed inweken 29
13.8 Wasgoed bijvullen 30
13.9 Wasprogramma afbreken 30
13.10 Droogprogramma afbreken 30
13.11 Programma bij spoelstop hervatten 30
13.12 Wasgoed uitnemen 30
13.13 Apparaat in sluimerstand (standby-stand) zetten 30

14 Droogdoel 31

15 Kinderslot 31
15.1 Kinderslot inschakelen 31
15.2 Kinderslot deactiveren 31

16 Home Connect 31
16.1 Home Connect instellen 31
16.2 Wi-Fi aan het apparaat deactiveren 32
16.3 Wi-Fi aan het apparaat activeren 32

16.4 Software-update installeren ... 32
16.5 Netwerkinstellingen van het apparaat resetten 32
16.6 Start op afstand 32
16.7 Bescherming persoonsgegevens 33

17 Basisinstellingen 33
17.1 Overzicht van de basisinstellingen 33
17.2 Basisinstellingen wijzigen 34

18 Reiniging en onderhoud 34
18.1 Trommel reinigen en pluizen verwijderen 34
18.2 Schoonmaken van de wasmiddellade 35
18.3 Afvoerpomp reinigen 35
18.4 Rubbermanchet reinigen 38

19 Storingen verhelpen 39
19.1 Noodontgrendeling 45

20 Transporteren, opslaan en afvoeren 46
20.1 Apparaat demonteren 46
20.2 Transportbeveiligingen plaatsen 46
20.3 Apparaat opnieuw in gebruik nemen 46
20.4 Afvoeren van uw oude apparaat 46

21 Servicedienst 47
21.1 Productnummer (E-Nr.), productienummer (FD) en volgnummer (Z-Nr.) 47
21.2 AQUA-STOP-garantie 47

22 Verbruikswaarden 48

23 Technische gegevens 49
23.1 Informatie over vrije software en opensourcesoftware 50

24 Conformiteitsverklaring 51

1 Veiligheid

Neem de volgende veiligheidsvoorschriften in acht.

1.1 Algemene aanwijzingen

- Lees deze gebruiksaanwijzing zorgvuldig door.
- Bewaar de gebruiksaanwijzing en de productinformatie voor later gebruik of voor volgende eigenaren.
- Sluit het apparaat in geval van transportschade niet aan.

1.2 Bestemming van het apparaat

Gebruik het apparaat uitsluitend:
- om wasmachinebestendig textiel en wol voor de handwas volgens het onderhoudsetiket te wassen.
- met leidingwater en gangbare, voor de wasmachine geschikte wasmiddelen en onderhoudsmiddelen.

- om voor de droger geschikte en met water gewassen textiel te drogen en op te frissen.
- in gesloten ruimten in huishoudens en soortgelijke toepassingen, zoals in personeelskeukens in winkels, kantoren en andere werkomgevingen; in landbouwbedrijven; voor klanten in hotels, motels en andere typische woonomgevingen; in B&B's.
- tot een hoogte van 4000 m boven zeeniveau.

1.3 Inperking van de gebruikers

Dit apparaat kan worden bediend door kinderen vanaf 8 jaar en door personen met fysieke, sensorische of geestelijke beperkingen of met gebrekkige ervaring en/of kennis, indien zij onder toezicht staan of zijn geïnstrueerd in het veilige gebruik van het apparaat en de daaruit resulterende gevaren hebben begrepen.
Kinderen mogen niet met het apparaat spelen.
Reiniging en gebruikersonderhoud mogen niet worden uitgevoerd door kinderen indien deze niet onder toezicht staan.
Zorg ervoor dat kinderen tot 3 jaar en huisdieren niet bij het apparaat kunnen komen.

1.4 Veilige installatie

⚠ WAARSCHUWING – Kans op elektrische schok!
Ondeskundige installaties zijn gevaarlijk.

- ▸ Het apparaat uitsluitend aansluiten en gebruiken volgens de gegevens op het typeplaatje.
- ▸ Het apparaat uitsluitend via een volgens de voorschriften geïnstalleerd stopcontact met randaarde op een stroomnet met wisselstroom aansluiten.
- ▸ Het randaardesysteem van de elektrische huisinstallatie moet conform de elektrotechnische voorschriften zijn geïnstalleerd. De installatie moet zijn voorzien van een afdoende grote aderdiameter.
- ▸ Bij het gebruik van een aardlekschakelaar alleen een type met het teken ⌔ gebruiken.
- ▸ Nooit het apparaat via een externe schakelinrichting voeden, bijvoorbeeld een tijdschakelaar of besturing op afstand.
- ▸ Nooit het apparaat op een stroomcircuit aansluiten dat regelmatig door het nutsbedrijf wordt in- en uitgeschakeld.

- Wanneer het apparaat is ingebouwd, moet de netstekker van de netaansluitkabel vrij toegankelijk zijn, of wanneer vrije toegang niet mogelijk is, moet in de vast geplaatste elektrische installatie een scheidingsinrichting volgens de installatievoorschriften zijn ingebouwd.
- Bij het opstellen van het apparaat erop letten dat het netsnoer niet wordt afgeklemd of beschadigd.

Een beschadigde isolatie van het netsnoer is gevaarlijk.

- Nooit het aansluitsnoer met hete apparaatonderdelen of warmtebronnen in contact brengen.
- Nooit het aansluitsnoer met scherpe punten of randen in contact brengen.
- Het aansluitsnoer nooit knikken, knellen of veranderen.

⚠ WAARSCHUWING – Brandgevaar!

Het gebruik van een verlengd netsnoer en niet-toegestane adapters is gevaarlijk.

- Geen verlengsnoeren of meervoudige stopcontacten gebruiken.
- Alleen door de fabrikant goedgekeurde adapters en netsnoeren gebruiken.
- Wanneer het netsnoer te kort is en er geen langer netsnoer beschikbaar is, neem dan contact op met een elektrospeciaalzaak om de huisinstallatie aan te passen.

⚠ WAARSCHUWING – Kans op letsel!

Het hoge gewicht van het apparaat kan bij het optillen letsels veroorzaken.

- Het apparaat niet alleen optillen.

⚠ WAARSCHUWING – Kans op verstikking!

Kinderen kunnen verpakkingsmateriaal over het hoofd trekken en hierin verstrikt raken en stikken.

- Verpakkingsmateriaal uit de buurt van kinderen houden.
- Laat kinderen niet met verpakkingsmateriaal spelen.

⚠ VOORZICHTIG – Kans op letsel!

Het apparaat kan tijdens het bedrijf trillen of bewegen.

- Het apparaat op een schone, vlakke en stevige ondergrond opstellen.

- Het apparaat middels de apparaatvoeten en een waterpas horizontaal stellen.

Bij ondeskundig gelegde slangen en netaansluitleidingen bestaat er struikelgevaar.

- De slangen en aansluitkabels zodanig leggen dat men er niet over kan struikelen.

Wanneer het apparaat aan uitstekende onderdelen wordt verplaatst, zoals bijvoorbeeld de vuldeur, dan kunnen de onderdelen afbreken.

- Het apparaat niet aan uitstekende onderdelen verplaatsen.

⚠ VOORZICHTIG – Kans op snijden!

Scherpe randen aan het apparaat kunnen bij aanrakingen tot snijwonden leiden.

- Het apparaat niet aan scherpe randen aanraken.
- Veiligheidshandschoenen gebruiken bij installatie en transport van het apparaat.

1.5 Veiliger gebruik

⚠ WAARSCHUWING – Kans op elektrische schok!

Een beschadigd apparaat of een beschadigd netsnoer is gevaarlijk.

- Nooit een beschadigd apparaat gebruiken.
- Nooit aan het netsnoer trekken, om het apparaat van het elektriciteitsnet te scheiden. Altijd aan de stekker van het netsnoer trekken.
- Wanneer het apparaat of het netsnoer is beschadigd, dan direct de stekker van het netsnoer uit het stopcontact halen of de zekering in de meterkast uitschakelen en de kraan sluiten.
- Neem contact op met de klantenservice. →*Pagina 47*

Binnendringend vocht kan een elektrische schok veroorzaken.

- Gebruik het apparaat alleen in gesloten ruimtes.
- Stel het apparaat nooit bloot aan grote hitte en vochtigheid.
- Geen stoomreiniger, hogedrukreiniger, slangen of sproeiers gebruiken om het apparaat te reinigen.

⚠ WAARSCHUWING – Kans op gevaar voor de gezondheid!
Kinderen kunnen zich in het apparaat opsluiten en in levensgevaar geraken.
- Het apparaat mag niet opgesteld worden achter een afsluitbare deur, een schuifdeur of een deur met een scharnier aan de kant tegenover het apparaat waardoor het apparaat niet volledig kan worden geopend.
- Bij afgedankte apparaten de stekker van het netsnoer uit het stopcontact halen, daarna het netsnoer doorknippen en het slot van de apparaatdeur dusdanig beschadigen, dat de apparaatdeur niet langer sluit.

Bij het centrifugeren van grotere, waterondoorlaatbare stukken wasgoed kan er onbalans ontstaan die tot letsels kan leiden.
- Geen grotere, waterondoorlaatbare stukken wasgoed zoals dekens of matrasbeschermers in het apparaat wassen en centrifugeren.

⚠ WAARSCHUWING – Kans op verstikking!
Kinderen kunnen kleine onderdelen inademen of inslikken en hierdoor stikken.
- Kleine onderdelen uit de buurt van kinderen houden.
- Kinderen niet met kleine onderdelen laten spelen.

⚠ WAARSCHUWING – Explosiegevaar!
Kolenstof of meel in de omgeving van het apparaat kan tot explosies leiden.
- Tijdens het gebruik de omgeving van het apparaat schoon houden.

⚠ WAARSCHUWING – Kans op vergiftiging!
Was- en verzorgingsmiddelen kunnen bij inname tot vergiftigingen leiden.
- Bij per ongeluk inslikken een arts raadplegen.
- Was- en verzorgingsmiddelen buiten bereik van kinderen bewaren.

⚠ WAARSCHUWING – Explosiegevaar!

Licht ontvlambare voorwerpen, zoals aanstekers, of lucifers, kunnen bij het drogen ontsteken.

- Vóór het drogen alle licht ontvlambare voorwerpen uit de zakken van het wasgoed verwijderen.

Ongewassen wasgoed kan bij het drogen ntvlammen.

- Geen ongewassen wasgoed in dit apparaat drogen.
- Wasgoed dat met substanties zoals spijsolie, aceton, alcohol, benzine, kerosine, vlekkenverwijderaar, terpentijn, was en wasverwijderaar is verontreinigd vóór het drogen in het apparaat met een extra hoeveelheid wasmiddel in heet water wassen.
- Het wasgoed vóór het drogen grondig met heet water en wasmiddel spoelen.
- Niet het apparaat gebruiken, wanneer het wasgoed daarvoor met industriële chemicaliën worden gereinigd.

Wanneer wasgoed met oplosmiddelhoudende, ontvlambare reinigingsmiddelen werd voorbehandeld, kan dit in het apparaat tot een explosie leiden.

- Voorbehandeld wasgoed voor het wassen grondig met water spoelen.

⚠ WAARSCHUWING – Brandgevaar!

Het wasgoed werd bij voortijdig afbreken van het drogen niet voldoende gekoeld en kan ontvlammen.

- Het droogprogramma niet voortijdig afbreken.
- Het wasgoed bij voortijdig afbreken van het drogen direct uitnemen en uitspreiden.

⚠ VOORZICHTIG – Kans op letsel!

Bij het op het apparaat klimmen of klauteren kan de afdekplaat breken.

- Niet op het apparaat klimmen of klauteren.

Bij het zitten of leunen op de geopende deur kan het apparaat kantelen.

- Niet op de apparaatdeur zitten of leunen.
- Geen voorwerpen op de apparaatdeur plaatsen.

Grijpen in de draaiende trommel kan tot letsel aan de handen leiden.

- Wacht tot de trommel volledig stil staat voordat u met uw hand in de trommel grijpt.

⚠ VOORZICHTIG – Kans op verbranding!

Het sop wordt heet bij het wassen met hoge temperaturen.

- Raak het hete sop niet aan.

⚠ VOORZICHTIG – Kans op chemische brandwonden!

Bij het openen van de wasmiddellade kunnen wasmiddel en verzorgingsmiddel uit het apparaat spatten.
Contact met ogen of huid kan tot irritaties leiden.

- Bij contact met wasmiddelen of verzorgingsmiddelen de ogen of de huid grondig spoelen met schoon water.
- Bij per ongeluk inslikken een arts raadplegen.
- Was- en verzorgingsmiddelen buiten bereik van kinderen bewaren.

1.6 Veilige reiniging en onderhoud

⚠ WAARSCHUWING – Kans op elektrische schok!

Ondeskundige reparaties zijn gevaarlijk.

- Het toestel of de eigenschappen van het toestel nooit technisch veranderen.
- Alleen daarvoor geschoold vakpersoneel mag reparaties aan het apparaat uitvoeren.
- Er mogen uitsluitend originele reserveonderdelen worden gebruikt voor reparatie van het apparaat.
- Als het netsnoer van dit apparaat beschadigd raakt, moet het ter vermijding van risico's worden vervangen door de fabrikant, de servicedienst of een andere gekwalificeerde persoon.

Binnendringend vocht kan een schok veroorzaken.

- Vóór het reinigen de netstekker uit het stopcontact halen of de zekering in de meterkast uitschakelen.
- Geen stoomreiniger, hogedrukreiniger, slangen of sproeiers gebruiken om het apparaat te reinigen.

⚠ WAARSCHUWING – Kans op letsel!
Het gebruiken van niet originele reserveonderdelen en niet originele accessoires is gevaarlijk.
- Gebruik uitsluitend originele reserve-onderdelen en originele accessoires van de fabrikant.

⚠ WAARSCHUWING – Kans op vergiftiging!
Bij het gebruik van oplosmiddelhoudende reinigingsmiddelen kunnen giftige dampen ontstaan.
- Geen oplosmiddelhoudende reinigingsmiddelen gebruiken.

2 Materiële schade vermijden

LET OP
Een verkeerde dosering van wasverzachters, wasmiddelen, verzorgingsmiddelen en reinigingsmiddelen kan de werking van het apparaat beïnvloeden.
- De doseeraanbevelingen van de fabrikant aanhouden.

Het overschrijden van de maximale beladingshoeveelheid heeft invloed op de werking van het apparaat.
- De maximale beladingshoeveelheid voor elk programma aanhouden en niet overschrijden.
  → *Pagina 22*

Schuimstof of schuimrubber kan bij het drogen vervormen of smelten.
- Voorwerpen zoals schuimrubber (latexschuim), douchemutsen, waterbestendig textiel, rubberen artikelen of kleding of kussens met schuimrubber mogen niet in het apparaat worden gedroogd.

Het apparaat is voor transport met transportbeveiligingen geborgd.
Niet verwijderde transportbeveiligingen kunnen leiden tot materiële schade en schade aan het apparaat.
- Voor inbedrijfstelling alle transportbeveiligingen volledig verwijderen en bewaren.
- Voor elk transport alle transportbeveiligingen volledig inbouwen, om transportschade te vermijden.

De ondeskundige aansluiting van de watertoevoerslang kan tot materiële schade leiden.
- De schroefverbindingen aan de watertoevoer handvast aantrekken.
- De watertoevoerslang direct zonder bijkomende verbindingselementen, zoals adapter, verlengstukken of venteielen op de waterkraan aansluiten.
- De ventielbehuizing van de watertoevoerslang contactvrij met de omgeving inbouwen en niet aan externe krachtinwerking blootstellen.
- Erop letten dat de binnendiameter van de waterkraan minstens 17 mm bedraagt.
- Erop letten dat de lengte van de schroefdraad aan de aansluiting naar de waterkraan minstens 10 mm bedraagt.

Een te lage of te hoge waterdruk kan de apparaatfunctie hinderen.

- Zorg ervoor dat de waterdruk op de watertoevoerinstallatie tenminste 100 kPa (1 bar) en maximaal 1000 kPa (10 bar) is.
- Wanneer de waterdruk de aangegeven maximale waarde overschrijdt, dan moet een reduceerventiel tussen de wateraansluiting en de slangenset van het apparaat worden geïnstalleerd.
- Het apparaat niet op de mengkraan van een drukloze geiser of boiler aansluiten.

Gewijzigde of beschadigde waterslangen kunnen tot materiële schade en schade aan het apparaat leiden.

- Nooit waterslangen knikken, knellen, wijzigen of doorsnijden.
- Alleen meegeleverde waterslangen of originele reserveslangen gebruiken.
- Nooit gebruikte waterslangen hergebruiken.

Het gebruik met vervuild of te heet water kan materiële schade en schade aan het apparaat veroorzaken.

- Het apparat uitsluitend met koud leidingwater gebruiken.

Ongeschikte reinigingsmiddelen kunnen de oppervlakken van het apparaat beschadigen.

- Geen scherpe of schurende reinigingsmiddelen gebruiken.
- Geen sterk alcoholhoudende reinigingsmiddelen gebruiken.
- Geen harde schuur- of afwassponsjes gebruiken.
- Het apparaat uitsluitend reinigen met water en een zachte, vochtige doek.
- Bij contact met het apparaat direct alle wasmiddelresten, sproeinevelresten of restanten verwijderen.

3 Milieubescherming en besparing

3.1 Afvoeren van de verpakking

De verpakkingsmaterialen zijn milieuvriendelijk en kunnen worden hergebruikt.

- De afzonderlijke componenten op soort gescheiden afvoeren.

3.2 Zuinig met energie en hulpbronnen

Als u deze aanwijzingen opvolgt, verbruikt uw apparaat minder stroom en water.

- Programma's met lage temperaturen en langere wastijden gebruiken en de maximale beladingscapaciteit gebruiken. → *Pagina 22*
- Wasmiddel overeenkomstig de mate van verontreiniging van het wasgoed doseren.
- Wastemperatuur bij licht en normaal verontreinigd wasgoed reduceren.
- Stel het maximale centrifugetoerental in, wanneer het wasgoed aansluitend in het apparaat gedroogd moet worden.
- Wasgoed zonder voorwas wassen.

3.3 Energiebesparingsmodus

Wanneer u het toestel korte tijd niet bedient, dan schakelt het automatisch naar de energiespaarstand. Alle aanwijzingen verdwijnen en — (▷II Start/ Bijvullen) knippert.

De energiebespaarmodus wordt afgesloten, wanneer u het apparaat opnieuw bedient.

Als u het toestel langere tijd niet bedient, schakelt het automatisch in stand-by.

4 Opstellen en aansluiten

4.1 Apparaat uitpakken

LET OP
Voorwerpen die in de trommel achterblijven, en die niet voor het gebruik van het apparaat bedoeld zijn, kunnen tot materiële- en apparaatschade leiden.
- Voor gebruik alle deze voorwerpen en de meegeleverde accessoires uit de trommel verwijderen.

1. Verwijder verpakkingsmateriaal en bescherming volledig van het apparaat.
   → *"Afvoeren van de verpakking", Pagina 11*
2. Controleer het apparaat op zichtbare beschadigingen.
3. De deur openen. →*Pagina 29*
4. Verwijder de accessoires uit de trommel.
5. De deur sluiten.

4.2 Inhoud van de verpakking

Controleer na het uitpakken alle onderdelen op transportschade en de volledigheid van de levering.

LET OP
Het gebruik met onvolledig of defect toebehoren kan de werking van het apparaat hinderen of materiële schade en schade aan het apparaat veroorzaken.
- Het apparaat niet met onvolledig of defect toebehoren gebruiken.
- Het toebehoren vóór het gebruik van het apparaat vervangen.
  → *"Accessoires", Pagina 26*

Opmerking: Bij het apparaat werd af fabriek een functietest uitgevoerd. Hierbij kunnen watervlekken in het apparaat ontstaan die de eerste wasbeurt verwijdert.

De levering bestaat uit:
- Was-droogautomaten
- Begeleidende documenten
- Transportbeveiligingen
  →*Pagina 13*
- Afdekkapjes

4.3 Vereisten ten aanzien van de opstelplaats

⚠ **WAARSCHUWING**
Kans op elektrische schok!
Het apparaat bevat spanningsvoerende delen.
Het aanraken van spanningsvoerende delen is gevaarlijk.
- Gebruik het apparaat niet zonder afdekplaat.

⚠ **WAARSCHUWING**
Kans op letsel!
Bij gebruik op een sokkel kan het apparaat kantelen.
- De apparaatvoeten voor inbedrijfstelling op een sokkel absoluut met de bevestigingen →*Pagina 26* van de fabrikant bevestigen.

LET OP
Bevriezend restwater in het apparaat kan leiden tot beschadiging van het apparaat.
- Het apparaat niet op vorstgevoelige plaatsen of buiten plaatsen en gebruiken.

Wanneer het apparaat meer dan 40° wordt gekanteld, dan kan restwater uit het apparaat lopen en materiële schade veroorzaken.
- Kantel het apparaat voorzichtig.
- Transporteer het apparaat rechtop.

Opstelplaats	Vereisten
Houder	Het apparaat met borglippen

Opstelplaats	Vereisten
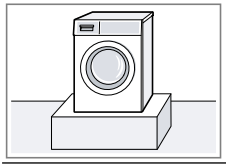	→ *Pagina 26* bevestigen.
Vloer met houten balken 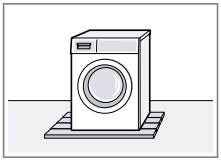	Plaats het apparaat op een waterbestendige houten plaat (dikte minimaal 30 mm) welke vast op de vloer is geschroefd.
Kitchenette 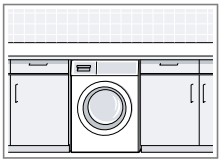	Het apparaat alleen onder een doorlopend werkblad plaatsen, dat vast met de naastliggende kast is verbonden. Benodigde nisbreedte: 60 cm.
Aan een wand 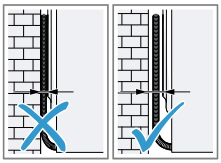	Geen netaansluitkabel en geen slangen tussen wand en apparaat inklemmen.

4.4 Transportbeveiligingen verwijderen

Het apparaat is voor transport met transportbeveiligingen aan de achterzijde van het apparaat geborgd.

Opmerking: Bewaar de bouten van de transportbeveiligingen en de hulzen voor een later transport.

1. De slang uit de houders trekken.

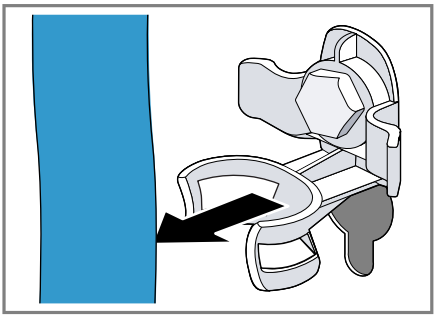

2. Alle bouten van de 4 transportbeveiligingen met een steeksleutel met sleutelbreedte 13 losmaken ① en verwijderen ②.

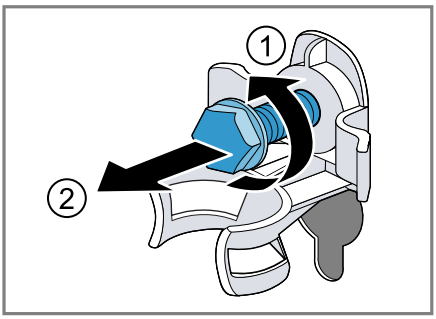

3. De netaansluitkabel van de houder verwijderen.

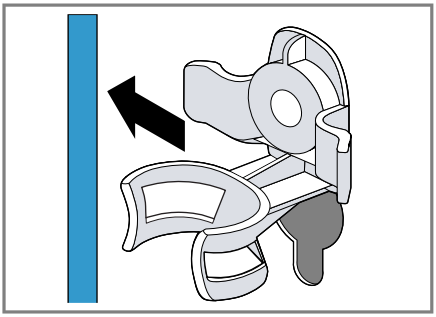

4. De 4 hulzen verwijderen.

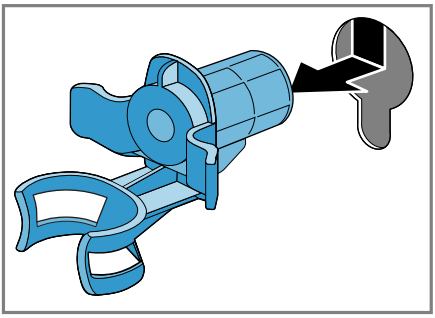

5. De 4 afdekkappen plaatsen ① en naar onderen schuiven ②.

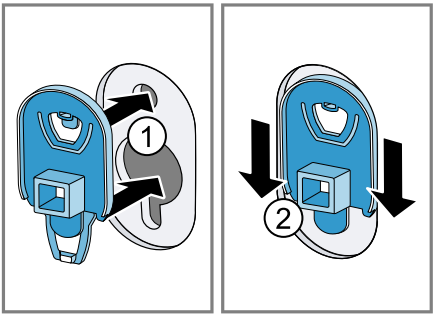

Opmerking: Om de transportbeveiligingen voor het transport in het apparaat te plaatsen, maakt u deze stappen ongedaan in de omgekeerde volgorde.

4.5 Apparaat aansluiten

Watertoevoerslang aansluiten

⚠ **WAARSCHUWING**
Kans op elektrische schok!
Het apparaat bevat spanningsvoerende delen.
Het aanraken van spanningsvoerende delen is gevaarlijk.
- De elektrische Aquastop afsluiter niet in water onderdompelen.

LET OP
De ondeskundige aansluiting van de watertoevoerslang kan tot materiële schade leiden.
- De schroefverbindingen aan de watertoevoer handvast aantrekken.

1. De watertoevoerslang op de kraan (26,4 mm = 3/4") aansluiten.

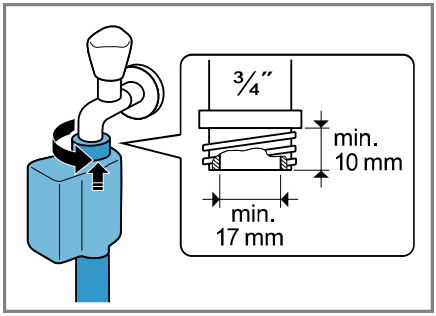

2. De kraan voorzichtig openen en controleren of de aansluitingen dicht zijn.

Aansluitsoorten waterafvoer

De informatie helpt u dit apparaat op de waterafvoer aan te sluiten.

LET OP
Bij het afpompen staat de waterafvoerslang onder druk en kan van de geïnstalleerde aansluitpositie losraken.
- De waterafvoerslang tegen onbedoeld losraken borgen.

Bij een verstopte of afgesloten afvoer kan opgehoopt afvalwater in het apparaat terugstromen.
- Vóór het gebruik van het apparaat ervoor zorgen dat het afvalwater snel wegstroomt en verstoppingen verhelpen.

Opmerking: Neem de afpomphoogtes in acht.
De afpomphoogtes bedragen: minimaal: 60 cm, maximaal: 100 cm

Sifon 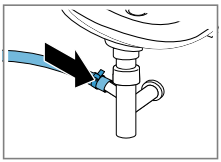	De aansluitpositie met een slangklem (24-40 mm) borgen.
Wastafel 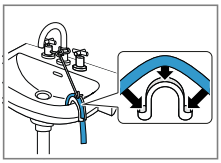	De wateraf-voerslang met een bochtstuk fixeren en borgen. → *"Accessoires", Pagina 26*
Kunststof stand-pijp met rubbe-ren mof 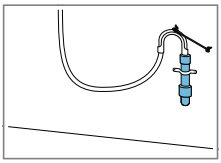	De wateraf-voerslang met een bochtstuk fixeren en borgen. → *"Accessoires", Pagina 26*

Apparaat elektrisch aansluiten

Opmerking: Uw elektrische huisinstallatie voor dit apparaat moet aan de lokale wettelijke bepalingen en veiligheidsvoorschriften voldoen en moet een aardlekschakelaar bevatten.

1. De netstekker van het aansluitsnoer van het apparaat in een stopcontact in de omgeving van het apparaat steken.
   De aansluitgegevens van het apparaat vindt u in de technische gegevens →*Pagina 49*.
2. De netstekker op vastheid controleren.

4.6 Stellen van het apparaat

Om geluiden en trillingen te reduceren en het wandelen van het apparaat te vermijden, stelt u het apparaat horizontaal.

1. Draai de contramoeren rechtsom met een steeksleutel met sleutelbreedte 17.

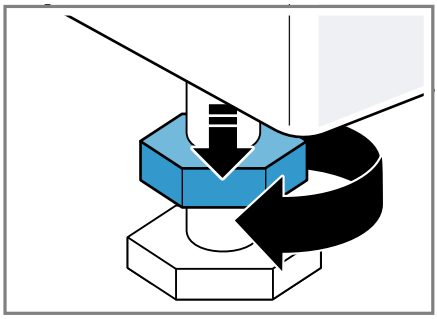

2. Om het apparaat te stellen, aan de apparaatvoetjes draaien. De horizontale afstelling van het apparaat met waterpas controleren.

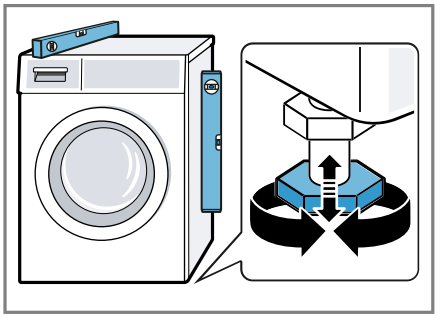

   Alle apparaatvoeten moeten stevig op de grond staan.
3. De contramoeren met een steeksleutel met sleutelbreedte 17

handvast tegen de behuizing vastdraaien.

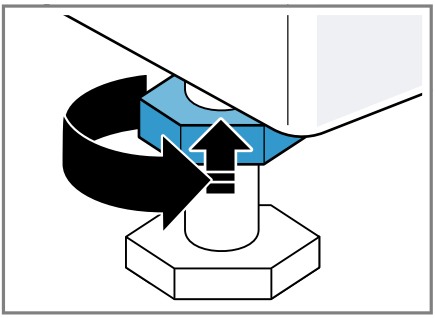

Het apparaatvoetje daarbij vasthouden en niet in de hoogte verstellen.

5 Voor het eerste gebruik

Bereid het apparaat voor voor het gebruik.

5.1 Wascyclus zonder wasgoed starten

Uw apparaat werd voor het verlaten van de fabriek grondig gecontroleerd. Om eventueel restwater te verwijderen, wast u de eerste keer zonder wasgoed.

1. Het programma **Katoen 90°** instellen.
2. De deur sluiten.
3. De wasmiddellade uittrekken.
4. Ca. 1 liter leidingwater in compartiment II gieten.

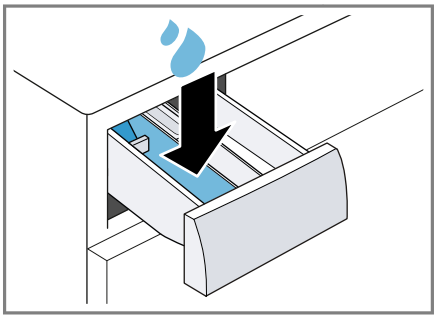

5. Poederwasmiddel met zuurstofbleekmiddel in doseerlade II doen.

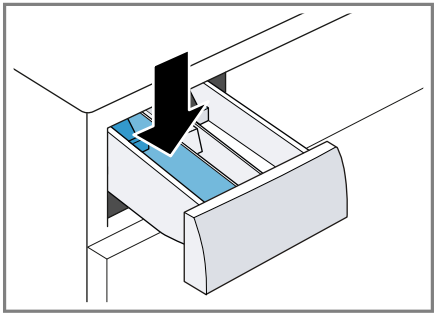

Gebruik om schuimvorming te vermijden, slechts de helft van de door de wasmiddelfabrikant aanbevolen hoeveelheid voor lichte verontreiniging. Gebruik geen wol- of fijnwasmiddel.

6. Schuif de wasmiddellade in het toestel.
7. Het programma starten.
→ *Pagina 29*
8. De eerste wascyclus starten of de programmakiezer op ⏻ zetten, om het apparaat uit te schakelen.
→ *"De Bediening in essentie", Pagina 28*

6 Uw apparaat leren kennen

6.1 Apparaat

Hier vindt u een overzicht van de onderdelen van uw apparaat.

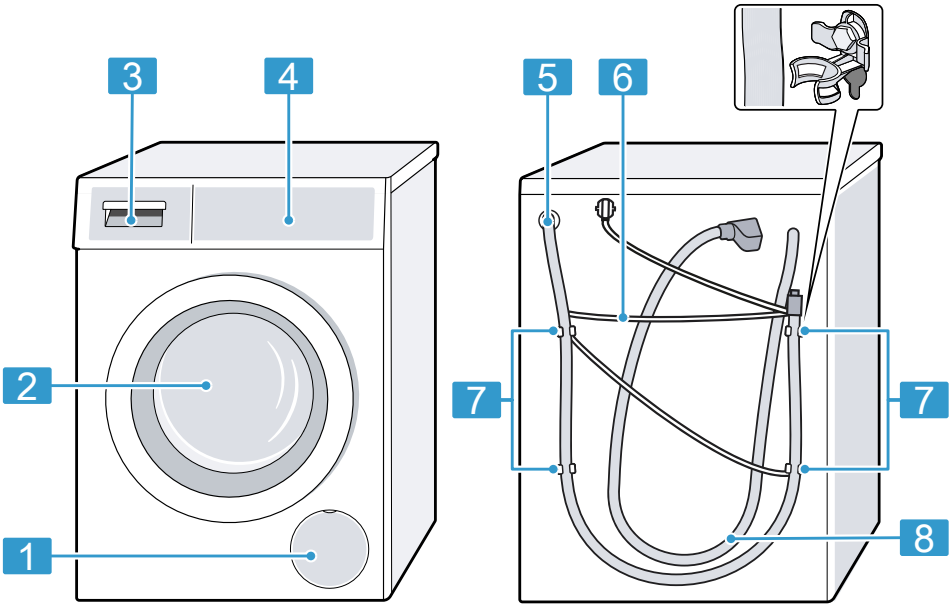

Afhankelijk van het apparaattype kunnen details op de afbeelding verschillen, bijv. de kleur en de vorm.

1	Serviceklep en pomp →*Pagina 35*
2	Deur →*Pagina 29*
3	Wasmiddellade →*Pagina 17*
4	Bedieningspaneel →*Pagina 18*
5	Waterafvoerslang →*Pagina 14*
6	Netaansluitkabel →*Pagina 15*
7	Transportbeveiligingen →*Pagina 13*
8	Watertoevoerslang →*Pagina 14*

6.2 Wasmiddellade

Opmerking: Neem de gegevens van de fabrikanten over het gebruik en de dosering van de wasmiddelen en onderhoudsmiddelen en de informa-

tie in de programmabeschrijvingen in acht.

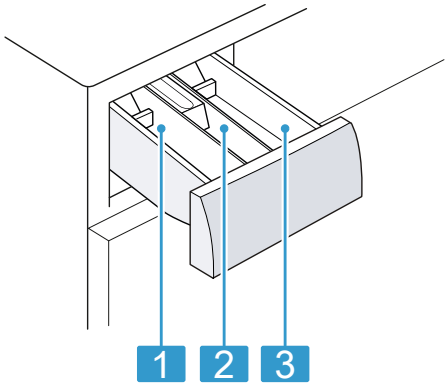

1	Wasmiddelbakje II: wasmiddel voor de hoofdwas
2	Wasmiddelbakje ❀: wasverzachter
3	Wasmiddelbakje I: wasmiddel voor de voorwas

6.3 Bedieningspaneel

Via het bedieningsveld kunt u alle functies van uw apparaat instellen en informatie krijgen over de gebruikstoestand.

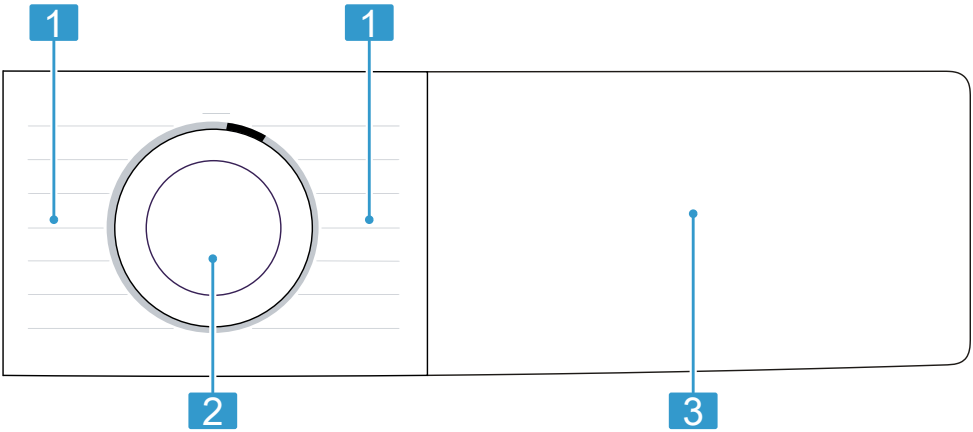

1	Programma's →*Pagina 22*
2	Programmakiezer →*Pagina 28*
3	Toetsen →*Pagina 21* en display →*Pagina 19*

6.4 Bedieningslogica

Sommige bereiken van het display zijn toetsen en reageren op aanrakingen. Ze activeren, deactiveren of wijzigen instellingen door op de toetsen te drukken; De geactiveerde instellingen zijn op het display helder geaccentueerd.

LET OP

Een inwerking met geweld op het display kan schade veroorzaken.

- Geen sterke druk op het display uitoefenen.

- Niet met puntige of scherpe voorwerpen op het display drukken.

7 Display

Op het display ziet u de actuele instelwaarden, keuzemogelijkheden of aanwijzingsteksten.
Het display toont afhankelijk van de programmastatus enkele aanwijzingen in het bereik 8:88, bijv. End.

Opmerking: Door software-updates kunnen extra functies beschikbaar zijn. → *Pagina 32*
Als een software-update beschikbaar is, vindt u meer informatie in de Home Connect app.

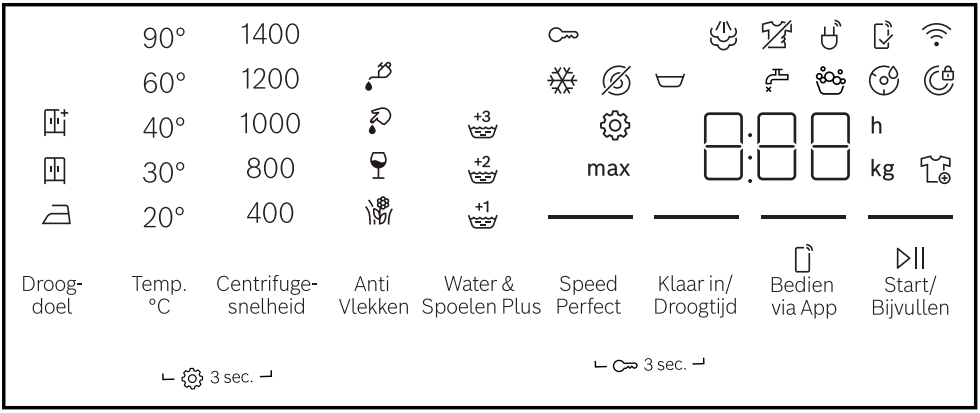

Voorbeeld display-indicatie

Indicatie	Beschrijving
0:40 [1]	Verwachte programmaduur of resterende tijd van het programma in uren en minuten.
— (Klaar in/ Droogtijd) 8h [1]	Programma-eindtijd → *Pagina 21*
max 6,0 [1]	Aanbeveling van de maximale beladingshoeveelheid voor het ingestelde programma in kg.
⊘ - 1400	Ingestelde centrifugetoerental in t/min. → *Pagina 21* ⊘: zonder centrifugeren, alleen afpompen
❄ - 90	Ingestelde temperatuur in °C. → *Pagina 21* ❄ (koud)
— (▷II Start/ Bijvullen)	Starten, annuleren of pauzeren

[1] Voorbeeld

Indicatie	Beschrijving
	▪ brandt: het programma draait en kan worden afgebroken of gepauzeerd. ▪ knippert: het programma kan worden gestart of hervat.
End	Programmastatus: programma-einde
	Programmastatus: antikreukfunctie
	Programmastatus: Hybride Technologiebehandeling
	▪ brandt: het kinderslot is geactiveerd. ▪ knippert: het kinderslot is geactiveerd en het apparaat werd bediend. →*Pagina 31*
+1 +2 +3	Extra spoelcycli zijn geactiveerd. →*Pagina 21*
	U kunt wasgoed verwijderen of bijleggen en het actuele programma onderbreken. →*Pagina 30*
	Spoelstop is geactiveerd.
— (Speed Perfect)	Verkorte programmaduur is geactiveerd. →*Pagina 21*
	Het droogdoel is geactiveerd. →*Pagina 31*
	Het droogdoel is geactiveerd. →*Pagina 31*
	Het droogdoel is geactiveerd. →*Pagina 31*
	Het vlektype bloed is geactiveerd.
	Het vlektype gras is geactiveerd.
	Het vlektype rode wijn is geactiveerd.
	Het vlektype spijsvet/spijsolie is geactiveerd.
	Basisinstellingen wijzigen. →*Pagina 34*
	knippert: trommelreiniging vereist. Voer het programma Katoen 90° voor de reiniging en het onderhoud van de trommel en van het loogreservoir uit. →*Pagina 34*
— (Bedien via App)	De start op afstand is geactiveerd. →*Pagina 22*
	▪ brandt: het apparaat is via wifi met het thuisnetwerk verbonden. ▪ knippert: het apparaat probeert via wifi verbinding te maken met het thuisnetwerk.
	Het apparaat is met het Smart Energy System (energiemanager) verbonden.
	Instellingen die niet aan het apparaat beschikbaar zijn, worden via de Home Connect app ingesteld. Meer informatie kunt u vinden in de Home Connect app.
	Het apparaat heeft te veel schuim geconstateerd. →*Pagina 41*

Indicatie	Beschrijving
	▪ brandt: de deur is vergrendeld. – Om wasgoed bij te leggen kan de deur ontgrendeld worden als brandt. →*Pagina 30* – Om de deur te kunnen openen, kunt u het programma annuleren. →*Pagina 30* ▪ knippert: de deur is niet gesloten.
	▪ Geen waterdruk. →*Pagina 39* ▪ De waterdruk van de waterkraan is te laag.
E:35[1]	Foutcode, foutindicatie, signaal. →*Pagina 39*

8 Knoppen

Opmerking: Door software-updates kunnen extra functies beschikbaar zijn. →*Pagina 32*
Als een software-update beschikbaar is, vindt u meer informatie in de Home Connect app.

De selectie en het wijzigen van de programma-instellingen is afhankelijk van het ingestelde programma en de programmastatus.

Ttoets	Beschrijving
Temp. °C	De temperatuur aanpassen.
Centrifugesnelheid	Het centrifugetoerental aanpassen of het centrifugeren deactiveren. Met de selectie wordt het water afgepompt en het centrifugeren gedeactiveerd. Het wasgoed blijft nat in de trommel liggen.
Start/ Bijvullen	Programma starten, annuleren of pauzeren.
Klaar in/ Droogtijd	De programma-eindtijd vastleggen. De programmaduur is reeds in het ingestelde aantal uren inbegrepen. Na de start van het programma wordt de programmaduur weergegeven.
3 sec.	Basisinstellingen oproepen. →*Pagina 33*
Speed Perfect	Verkorte programmaduur activeren of deactiveren. **Opmerking:** Het energieverbruik wordt hoger. Het wasresultaat wordt daardoor niet beïnvloed.
Water & Spoelen Plus	Tot drie extra spoelcycli activeren of deactiveren. Aanbevolen bij bijzonder gevoelige huid of in gebieden met heel zacht water.

[1] Voorbeeld

Ttoets	Beschrijving
⊶ 3 sec.	Het kinderslot activeren of deactiveren. →*Pagina 31*
Anti Vlekken	De vlekkensoort kiezen. De temperatuur, de trommelbeweging en de inweektijd worden aan de vlekkensoort aangepast.
Droogdoel	Het droogdoel wijzigen. →*Pagina 31*
Bedien via App	Wanneer u de toets kort indrukt, activeert of deactiveert u de start op afstand. →*Pagina 32* Wanneer u de toets ca. 3 seconden indrukt, opent u de Home Connect instellingen. →*Pagina 31*

9 Programma's

Opmerkingen

- De verzorgingslabels van het wasgoed geven u extra aanwijzingen voor de programmakeuze.
  → *"Verzorgingsaanwijzingen op verzorgingslabels", Pagina 27*
- Door software-updates kunnen extra functies beschikbaar zijn. →*Pagina 32*
  Als een software-update beschikbaar is, vindt u meer informatie in de Home Connect app.

Programma	Beschrijving	Maximale belading (kg) Wassen	max. belading (kg) Drogen
Katoen	Stevig textiel van katoen en linnen wassen. Ook geschikt als verkort programma voor normaal vervuild wasgoed als u Speed Perfect activeert. Programma-instelling: ▪ max. 90 °C ▪ max. 1400 t/min	10,0 5,0 [1]	6,0
Eco 40-60	Textiel van katoen en linnen wassen.	10,5	6,0

[1] **Speed Perfect** geactiveerd

Programma	Beschrijving	Maximale belading (kg) Wassen	max. belading (kg) Drogen
	Opmerking: Textiel dat volgens het onderhoudssymbool met 40 °C tot 60 °C wasbaar is, kan samen worden gewassen. Het wasresultaat komt overeen met de best mogelijke wasresultaatklasse en is conform de wettelijke voorschriften.Het wasresultaat komt overeen met de best mogelijke wasresultaatklasse en is conform de wettelijke voorschriften. Voor dit programma wordt de wastemperatuur automatisch afhankelijk van de beladingscapaciteit aangepast om een optimale energie-efficiëntie bij een zo goed mogelijk wasresultaat te bereiken. De wastemperatuur kan niet worden gewijzigd. Het centrifugetoerental bedraagt maximaal 1400 t/min.		
Kreukherstellend	Textiel van synthetisch materiaal wassen. Programma-instelling: ▪ max. 60 °C ▪ max. 1400 t/min	4,0	2,5
Mix	Textiel van katoen, linnen en synthetisch materiaal wassen. Geschikt voor licht verontreinigd wasgoed. Programma-instelling: ▪ max. 60 °C ▪ max. 1400 t/min	4,0	2,5
Fijn/Zijde	Gevoelig, wasbaar textiel van zijde, viscose en synthetische stof wassen. Gebruik een wasmiddel voor fijne was of zijde. **Opmerking:** Was bijzonder gevoelig textiel of textiel met haken, ogen of beugels in een wasnetje.	2,0	– [1]

[1] Drogen niet mogelijk

Programma	Beschrijving	Maximale belading (kg) Wassen	max. belading (kg) Drogen
	Programma-instelling: ▪ max. 40 °C ▪ max. 800 t/min		
Wol	Met de hand of in de machine wasbaar textiel van wol of met en groot wolaandeel wassen. Om krimp van het wasgoed te vermijden, beweegt de trommel met textiel bijzonder voorzichtig met lange pauzes. Gebruik een wasmiddel voor wol. Programma-instelling: ▪ max. 40 °C ▪ max. 800 t/min	2,0	1,0
Spoelen	Spoelen met aansluitend centrifugeren en afpompen van het water. Programma-instelling: max. 1400 t/min	–	–
Centrifugeren/ Afpompen	Centrifugeren en water afpompen. Wanneer u alleen het water wilt afpompen, activeer dan . Het wasgoed wordt niet gecentrifugeerd. Programma-instelling: max. 1400 t/min	–	–
App programma's	Kies overige programma's direct via de Home Connect app. De beschrijving van de programma's vindt u in de Home Connect app. **Opmerking:** Uw apparaat moet met het thuisnetwerk zijn verbonden en in uw Home Connect app zijn geregistreerd. →*Pagina 31*	–	–
Iron Assist	Geschikt voor overhemden, t-shirts en soortgelijk textiel van katoen en linnen. Programma voor het opwarmen en bevochtigen van droog textiel met waterdamp om het textiel na het einde van het programma op te hangen of gemakkelijker te kunnen strijken.	– [1]	– [2]

[1] Wassen niet mogelijk
[2] Drogen niet mogelijk

Programma	Beschrijving	Maximale belading (kg) Wassen	max. belading (kg) Drogen
	De belading van het programma is maximaal vijf overhemden of vijf t-shirts. Activeer Speed Perfect als u slechts een stuk wasgoed wilt dampen. **Opmerkingen** ▪ Hang het warme en bevochtigde textiel onmiddellijk na het einde van het programma op of strijk het textiel. ▪ Het textiel wordt niet gewassen of gereinigd. Gebruik geen was- of verzorgingsmiddelen. ▪ De waterdamp is heet en kan schade aan bepaalde soorten weefsel of textiel veroorzaken. Het programma is daarom niet geschikt voor outdoor-textiel of textiel van zijde en wol, zoals bijv. pullovers.		
Auto 30°C	Gevoelig textiel van katoen en synthetisch materiaal wassen. Voorzichtige wasbehandeling. Mate van verontreiniging en soort textiel worden automatisch herkend. Het wasproces wordt aangepast. **Opmerking:** De temperatuur en het centrifugetoerental zijn in dit programma niet instelbaar en worden automatisch vastgelegd. De temperatuur bedraagt maximaal 30 °C. Het centrifugetoerental bedraagt maximaal 1000 t/min.	3,5	– [1]
☼ Zorgvuldig drogen	Textiel van synthetisch weefsel drogen. Voorzichtig programma met lage temperaturen voor gevoelig textiel.	– [2]	2,5
☼ Intensief drogen	Textiel van katoen en linnen drogen.	– [2]	6,0

[1] Drogen niet mogelijk
[2] Wassen niet mogelijk

Programma	Beschrijving	Maximale belading (kg) Wassen	max. belading (kg) Drogen
	Intensief programma voor temperaturen voor stevig textiel.		
SuperKort 15 min. Wash & Dry 60 min.	Textiel van katoen, linnen en synthetisch materiaal wassen en drogen. Kort programma voor licht verontreinigde kleine stukken wasgoed. **Opmerking:** Als u het textiel alleen wilt wassen en niet wilt drogen, druk dan op Droogdoel. Programma-instelling: ▪ max. 40 °C ▪ max. 1200 t/min	2,0	1,0

10 Accessoires

Gebruik alleen originele accessoires. Deze zijn op het apparaat afgestemd.

Tip: Sommig toebehoren is in andere kleuren beschikbaar. Neem contact op met de servicedienst. →*Pagina 47*

	Gebruik	Bestelnummer
Verlenging waterafvoerslang	Waterafvoerslang verlengen (2,20 m).	11057910
Bevestigingsbeugels	Stevige stand van het apparaat verbeteren.	WMZ2200
Bochtstuk	Waterafvoerslang fixeren.	00655300
Verhoging	Het apparaat hoger plaatsen, zodat het gemakkelijk gevuld en leeggehaald kan worden.	WMZPW20W
Microplasticsfilter	Externe filter voor de reductie van textiele microplastics in het afvalwater.	WMZMPF10

11 Wasgoed

11.1 Wasgoed voorbereiden

⚠ **WAARSCHUWING**
Explosiegevaar!
Vullingen van polyamide, polyester, polyethyleen, polypropyleen of polystyreen kunnen uit openingen in stukken wasgoed naar buiten komen, tijdens het drogen smelten en in het toestel tot een explosie leiden.

- Geen stukken wasgoed met vullingen van polyamide, polyester, polyethyleen, polypropyleen of polystyreen in het toestel drogen.

LET OP
In het wasgoed achtergebleven voorwerpen kunnen het wasgoed en de trommel beschadigen.

- Voor gebruik alle voorwerpen uit de zakken van het wasgoed verwijderen.

Opmerking
Wanneer u uw wasgoed voorbereid, beschermt u het apparaat en het textiel.

- Zand en aarde uitborstelen
- Wasgoed op kleur en textielsoort sorteren en daarbij de verzorgingslabels aanhouden
- Ritssluitingen, klittenbandsluitingen, haken en ogen sluiten
- Stoffenriemen, stoffen banden en koorden samenbinden
- Gordijnrollen en loodranden verwijderen
- was kleine of gevoelige items in een wasnet
- grote en kleine stukken wasgoed door elkaar wassen
- Wasgoed met vlekken direct wassen
- Wasgoed met gedroogde vlekken voorbehandelen en meerdere malen wassen
- Wasgoed uit elkaar gevouwen in de trommel doen
- Wasgoed voor het drogen centrifugeren
- Wasgoed dat met een chloorbleekmiddel is voorbereid, meerdere malen uitspoelen voordat het in de trommel wordt gedaan

11.2 Verzorgingsaanwijzingen op verzorgingslabels

Verzorgingsaanwijzingen wassen

Symbool	Aanbevolen programma
95 60 40 30	Katoen (normaal)
60 40 30	Kreukherstellend (voorzichtig)
40 30	Fijn/zijde voor handwas (bijzonder voorzichtig)
	Wol (handwas)
	(niet in de wasmachine wasbaar)

Verzorgingsaanwijzingen drogen

Symbool	Textiel
	Stevig textiel van katoen, linnen, bijv. handdoeken, beddengoed, ondergoed
	Gevoelig textiel van synthetische stoffen, gemengde stoffen, gevoelig textiel, bijv. functioneel ondergoed, overhemden
	Textiel van zijde, nylon, niet-luchtdoorlatend en rubber-gecoat textiel, syn-

Symbool	Textiel
	thetische gordijnen niet in de droger drogen

12 Wasmiddel en wasverzorgingsmiddel

Met de juiste selectie en het gebruik van wasmiddelen en verzorgingsmiddelen beschermt u uw apparaat en uw wasgoed.
Informatie van de fabrikant over gebruik en dosering vindt u op de verpakking.

Opmerkingen

- bij gebruik van vloeibare wasmiddelen uitsluitend zelf stromende vloeibare wasmiddelen gebruiken
- verschillende vloeibare wasmiddelen niet mengen
- wasmiddel en wasverzachter niet mengen
- Geen te lang bewaarde en sterk ingedikte producten gebruiken.
- gebruik geen oplosmiddelhoudende, bijtende of gasvormende middelen
- geen chloorbleek gebruiken
- Kleurmiddel zelden gebruiken omdat het fixeerzout het roestvrij straal kan aantasten
- Gebruik kleur- en vuilopvangdoekjes uitsluitend in het wasnet
- geen ontkleuringsmiddel in het apparaat gebruiken

13 De Bediening in essentie

13.1 Apparaat inschakelen

Opmerking: Als u het toestel de eerste keer inschakelt nadat u het elektrisch hebt aangesloten, duurt de inschakelbewerking tot een minuut.

Vereiste: Het toestel is correct opgesteld en aangesloten. → *Pagina 12*

- De programmakiezer op een programma instellen.

Opmerking: De verlichting van de trommel dooft automatisch.

13.2 Programma instellen

1. Programmakiezer draaien en op het gewenste programma zetten. → *Pagina 22*
   ✔ Het display toont de programma-instellingen.
2. Indien gewenst de programma-instellingen aanpassen. → *Pagina 21*
   Neem de informatie over het onderwerp bedieningslogica → *Pagina 18* in acht.
   De programma-instellingen worden niet permanent voor het programma opgeslagen.

Overige programma's instellen

Vereiste: Home Connect is geïnstalleerd. → *Pagina 31*

1. Het programma **App programma's** instellen.
   ✔ **Bedien via App** knippert.
2. Druk op **Bedien via App**.
   ✔ De Home Connect app toont de selecteerbare programma's.
3. In de Home Connect app een programma instellen.
4. Indien gewenst de programma-instellingen aanpassen. → *Pagina 21*
5. Het programma starten. → *Pagina 29*

13.3 Deur openen

1. Onder de deur grijpen en aan de deur trekken.

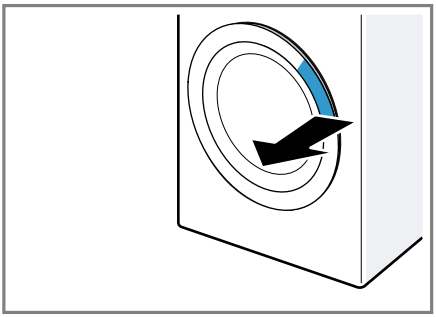

2. De deur openen.

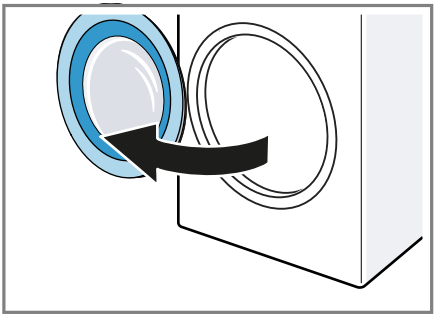

13.4 Trommel vullen met wasgoed

Opmerking: Om kreukvorming te vermijden, dient u de maximale belading van de programma's in acht te nemen. →*Pagina 22*

Vereisten

- Het wasgoed is voorbereid en gesorteerd. →*Pagina 27*
- De trommel is leeg.

1. De deur openen. →*Pagina 29*
2. Het wasgoed in de trommel leggen.
3. De deur sluiten.
   Zorg ervoor dat er geen kleine stukken wasgoed tussen de deur klem zitten.

13.5 Wasmiddel en wasverzorgingsmiddel doseren

Opmerking: Houd de aanwijzingen voor wasmiddel en wasverzorgingsmiddel →*Pagina 28* aan.

1. De wasmiddellade uittrekken.
2. Vullen met wasmiddel.
   → *"Wasmiddellade", Pagina 17*
3. Indien gewenst met wasmiddel vullen.
4. Schuif de wasmiddellade in het apparaat.

13.6 Starten van het programma

Vereisten

- Een programma is ingesteld.
  →*Pagina 28*
- De deur is gesloten.

▸ Druk op ⏯ **Start/ Bijvullen**.

✔ De trommel draait en er vindt een beladingsherkenning plaats, welke tot wel 2 minuten kan duren en daarna stroomt het water in het apparaat.

✔ Het display toont de programmaduur of de programma-eindtijd.

✔ Na het programma-einde toont het display: "End".

Opmerking: Als u het wasgoed na het einde van het programma niet verwijdert, start na 15 minuten het antikreukprogramma gedurende ca. 30 minuten. Het display toont ✍ en een aanwijzing voor het afbreken. Druk op een toets op het display om het antikreukprogramma af te breken en het wasgoed eruit te nemen.

13.7 Wasgoed inweken

Opmerkingen

- Om in te weken is geen extra wasmiddel nodig. Het apparaat gebruikt het ingespoelde wasmiddel om in te weken en te wassen.

- Extra functies voor het inweken zijn in de Home Connect app beschikbaar.

Vereisten
- Het wasgoed is geplaatst. →*Pagina 29*
- Het programma is gestart. →*Pagina 29*

1. Ca. 10 minuten na het starten van het programma op ⏯ **Start/ Bijvullen** drukken.
   Het programma pauzeert en het wasgoed kan inweken.
2. Na de gewenste inweektijd op ⏯ **Start/ Bijvullen** drukken.

13.8 Wasgoed bijvullen

Na het starten van het programma kunt u het wasgoed afhankelijk van de programmastatus verwijderen of bijvullen.

1. Druk op ⏯ **Start/ Bijvullen**.
   Tijdens het wassen pauzeert het apparaat. →*Pagina 19*
   Tijdens het drogen controleert het apparaat of wasgoed bijvullen mogelijk is.
   Opmerking: Als u wasgoed wilt bijleggen, neem dan de aanwijzingen op het display in acht. →*Pagina 20*
2. De deur openen. →*Pagina 29*
3. Het wasgoed bijvullen of uitnemen.
4. De deur sluiten.
5. Het programma starten. →*Pagina 29*

13.9 Wasprogramma afbreken

1. Druk op ⏯ **Start/ Bijvullen**.
2. De deur openen. →*Pagina 29*
   Bij hoge temperatuur en hoog waterniveau blijft de deur van het apparaat om veiligheidsredenen vergrendeld.
   - Start bij hoge temperatuur het programma **Spoelen**.
   - Start bij een hoog waterniveau het programma **Centrifugeren** of kies een geschikt programma voor het afpompen. →*Pagina 22*
3. Het wasgoed verwijderen. →*Pagina 30*

13.10 Droogprogramma afbreken

▸ Druk op ⏯ **Start/ Bijvullen**.
  Het afkoelproces start automatisch na ca. 30 seconden en koelt de was bij een draaiende trommel gedurende enkele minuten. Daarna wordt de deur automatisch ontgrendeld.

13.11 Programma bij spoelstop hervatten

Vereisten
- De spoelstop is geactiveerd.
- De laatste spoelbeurt van het ingestelde programma is beëindigd en het wasgoed ligt in het spoelwater.

1. Het programma **Centrifugeren** of een programma voor het afpompen instellen. →*Pagina 22*
2. Druk op ⏯ **Start/ Bijvullen**.

13.12 Wasgoed uitnemen

1. De deur openen. →*Pagina 29*
2. Het wasgoed uit de trommel nemen.

13.13 Apparaat in sluimerstand (standby-stand) zetten

1. De programmakiezer op ⏻ zetten.
2. De rubbermanchet reinigen. →*Pagina 38*

Opmerking: De toesteldeur en de wasmiddellade open laten om te drogen.

14 Droogdoel

In sommige programma's is een droogdoel opgegeven. Het droogdoel ligt vast hoe droog of vochtig uw wasgoed na het aflopen van het programma is.

Droogdoel	Beschrijving
	Voor meerlaags, dik wasgoed dat moeilijk droogt.
	Voor normaal, eenlaags wasgoed.
	Voor normaal, eenlaags wasgoed. Het wasgoed is na het programma-einde nog licht vochtig. Om kreukvorming te vermijden, strijkt u het wasgoed of hangt u het wasgoed op.

15 Kinderslot

Beveilig uw apparaat tegen ongewenst bedienen via de bedieningselementen.

15.1 Kinderslot inschakelen

- ▸ Op beide toetsen gedurende **3 sec.** ca. 3 seconden drukken.
- ✔ Het display toont .
- ✔ De bedieningselementen zijn geblokkeerd.
- ✔ Het kinderslot blijft ook in stand-by van het apparaat en bij stroomuitval actief.

15.2 Kinderslot deactiveren

Vereiste: Om het kinderslot te deactiveren, moet het apparaat zijn ingeschakeld.

- ▸ Op beide toetsen gedurende **3 sec.** ca. 3 seconden drukken.
- ✔ In het display dooft .

16 Home Connect

Dit apparaat is geschikt voor netwerken. Verbind uw apparaat met een mobiel eindapparaat om functies te kunnen bedienen via de Home Connect app, basisinstellingen aan te passen of de actuele gebruikstoestand te bewaken.
De Home Connect diensten zijn niet in elk land beschikbaar. De beschikbaarheid van de functie Home Connect is afhankelijk van de beschikbaarheid van de Home Connect diensten in uw land. Informatie hierover vindt u op: *www.home-connect.com*.
De Home Connect app leidt u door het gehele aanmeldingsproces. Volg de aanwijzingen en houd u aan de instructies in de Home Connect app.

Opmerkingen

- Houd u aan de veiligheidsinstructies in deze gebruiksaanwijzing en zorg ervoor dat deze ook worden nageleefd wanneer u het apparaat via de Home Connect app bedient.
  → *"Veiligheid", Pagina 3*
- De bediening aan het apparaat heeft altijd voorrang. Gedurende deze tijd is de bediening via de Home Connect app niet mogelijk.

16.1 Home Connect instellen

Vereiste: Het apparaat heeft op de plaats van opstelling ontvangst van het thuisnetwerk (wifi).

1. Scan de volgende QR-code.

PLC_PG1_5_Control

Via de QR-code kunt u de Home Connect app installeren en uw apparaat verbinden.

2. De aanwijzingen van de Home Connect app opvolgen.

16.2 Wi-Fi aan het apparaat deactiveren

1. Ca. 3 seconden op **Bedien via App** drukken.
2. Zo vaak op **Bedien via App** drukken tot het display "on" toont.
3. Op **Start/ Bijvullen** drukken om de Wi-Fi te deactiveren.

✔ Het display toont "oFF".

Opmerking: Om de Home Connect instellingen te verlaten, drukt u ca. 3 seconden op **Bedien via App**.

16.3 Wi-Fi aan het apparaat activeren

1. Ca. 3 seconden op **Bedien via App** drukken.
2. Zo vaak op **Bedien via App** drukken tot het display "oFF" aangeeft.
3. Op **Start/ Bijvullen** drukken om Wi-Fi te activeren.

✔ Het display toont "on".

Opmerkingen

- Als Wi-Fi is geactiveerd, toont het display afwisselend "on" en de signaalsterkte van de Wi-Fi verbinding.
- Om de Home Connect instellingen te verlaten, drukt u ca. 3 seconden op **Bedien via App**.

16.4 Software-update installeren

Opmerking: Als een software-update beschikbaar is, verschijnt een melding in de Home Connect app.

▸ Om de software-update te installeren, de instructies in de Home Connect app volgen.

✔ Tijdens de installatie is het bedieningspaneel gedeeltelijk geblokkeerd.

✔ Bij een storing kan de installatie tot 40 minuten duren. Zet de netwerkinstellingen of het apparaat niet naar de fabrieksinstellingen terug.

Opmerking: De actuele softwareversie is in de Home Connect app onder de apparaatinformatie van het betreffende huishoudapparaat te vinden.

16.5 Netwerkinstellingen van het apparaat resetten

1. Ca. 3 seconden op **Bedien via App** drukken.
2. Zo vaak op **Bedien via App** drukken tot het display "rES" aangeeft.
3. Ca. 3 seconden op **Start/ Bijvullen** drukken.

✔ De netwerkinstellingen worden gereset.

16.6 Start op afstand

Het apparaat voor de start op afstand via de Home Connect app vrijgeven.

Opmerking

De start op afstand wordt onder de volgende omstandigheden gedeactiveerd:

- De apparaatdeur wordt geopend.
- Na een stroomonderbreking.

Start op afstand activeren

Vereiste: De apparaatdeur is gesloten.

- Druk op **Bedien via App**.
- ✔ — (Bedien via App) brandt en het apparaat is voor de start op afstand via de Home Connect app vrijgegeven.

Starten op afstand deactiveren

- Druk op **Bedien via App**.
- ✔ — (Bedien via App) dooft.

16.7 Bescherming persoonsgegevens

Neem de aanwijzingen m.b.t. de bescherming van de persoonsgegevens in acht.

Wanneer uw apparaat voor de eerste keer wordt verbonden met een thuisnetwerk dat op het internet is aangesloten, geeft het de volgende gegevenscategorieën door aan de Home Connect server (eerste registratie):

- Eenduidige identificatie van het apparaat (bestaande uit apparaatsleutels en het MAC-adres van de ingebouwde WiFi communicatiemodule).
- Veiligheidscertificaat van de WiFi-communicatiemodule (voor de informatietechnische beveiliging van de verbinding).
- De actuele software- en hardwareversie van uw huishoudapparaat.
- Status van een eventuele eerdere reset naar de fabrieksinstellingen.

Bij de eerste registratie wordt het gebruik van de Home Connect functionaliteiten voorbereid. Deze registratie dient pas te worden uitgevoerd op het moment dat u voor het eerst van de Home Connect functionaliteiten gebruik wilt maken.

Opmerking: Let erop dat de Home Connect functionaliteiten alleen kunnen worden gebruikt in combinatie met de Home Connect app. Informatie over gegevensbescherming kan worden opgeroepen in de Home Connect app.

17 Basisinstellingen

U kunt de basisinstellingen van uw apparaat volgens uw wensen instellen.

Opmerking: U kunt de basisinstellingen ook in de Home Connect app aanpassen.

17.1 Overzicht van de basisinstellingen

Opmerking: Door software-updates kunnen extra functies beschikbaar zijn. → *Pagina 32*
Als een software-update beschikbaar is, vindt u meer informatie in de Home Connect app.

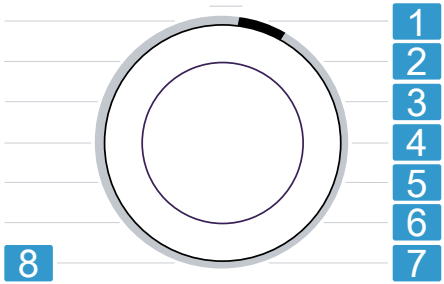

Programmakiezer met programmaposities

1	Het volume van het signaal na het programma-einde instellen: A: 0 (uit) tot A: 4 (heel luid) Fabrieksinstelling: A: 3

2	Het volume van het signaal bij het kiezen van de toetsen instellen: b: 0 (uit) tot b: 4 (heel luid) Fabrieksinstelling: b: 3
3	De helderheid van het display instellen: C: 1 (gering) tot C: 4 (heel hoog) Fabrieksinstelling: C: 4
4	Geen basisinstelling.
5	De herinnering voor de trommelreiniging activeren (d:on) of deactiveren (d:oFF). Fabrieksinstelling: d:on
6	De antikreukfunctie activeren (E:on) of deactiveren (E:oFF). De trommel beweegt het wasgoed na het programma-einde met regelmatige tussenpozen om kreuken te vermijden.
7	Het aantal beëindigde programma's (PC) weergeven.
8	Apparaat terugzetten naar de fabrieksinstellingen (rES).

17.2 Basisinstellingen wijzigen

1. Om de basisinstellingen op te vragen, gedurende ca. 3 seconden op de beide toetsen ⚙ **3 sec.** drukken.
✔ Het display toont ⚙.
2. De gewenste basisinstelling met de programmakiezer selecteren. → *Pagina 33*
3. De basisinstelling aanpassen:
   - Druk op **Klaar in/ Droogtijd** om de waarde te wijzigen.
   - Om het toestel naar de fabrieksinstelling terug te zetten, ca. 3 seconden op ⏯ **Start/ Bijvullen** drukken.
4. Om de basisinstellingen te verlaten, op een willekeurige toets behalve **Klaar in/ Droogtijd** of ⏯ **Start/ Bijvullen** drukken.

18 Reiniging en onderhoud

LET OP
Harde, scherpe of ruwe voorwerpen kunnen het toestel beschadigen.
- Geen harde of scherpe voorwerpen, schuurmiddelen of staalwol gebruiken om te reinigen.
- Het apparaat uitsluitend reinigen met water en een zachte doek.

18.1 Trommel reinigen en pluizen verwijderen

Reinig de trommel als u 20 wasbeurten bij een temperatuur van 40°C of lager hebt uitgevoerd, als knippert of als u het toestel langere tijd niet hebt gebruikt, minstens echter een keer per jaar. Reinig de trommel ook als u na het drogen pluizen op het wasgoed vindt.

⚠ **VOORZICHTIG**
Kans op letsel!
Het permanent wassen op lage temperaturen en een ontbrekende beluchting van het apparaat kunnen de trommel beschadigen en kunnen letsels veroorzaken.
- Regelmatig een programma voor de reiniging van de trommel uitvoeren of met temperaturen van minstens 60 °C wassen.
- Het apparaat na elk gebruik bij een geopende deur en wasmiddellade laten drogen.
- Het programma **Katoen 90°** zonder wasgoed met een poederreinigingsmiddel met zuurstofbleekmiddel of een reinigingsmiddel voor

het onderhoud van de binnenruimte van het apparaat uitvoeren.
Opmerking: Als u alleen pluizen wilt verwijderen, kunt u afzien van het gebruik van poederreinigingsmiddel of reinigingsmiddel.

18.2 Schoonmaken van de wasmiddellade

Opmerking: Scan de QR-code om een animatie van het verloop te zien.

1. De wasmiddellade uittrekken.
2. Inzetstuk naar beneden drukken en de wasmiddellade verwijderen.

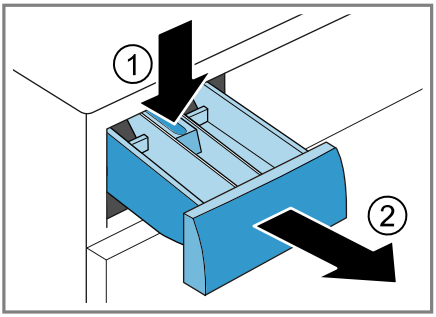

3. Het inzetstuk van onderen naar boven eruit trekken.

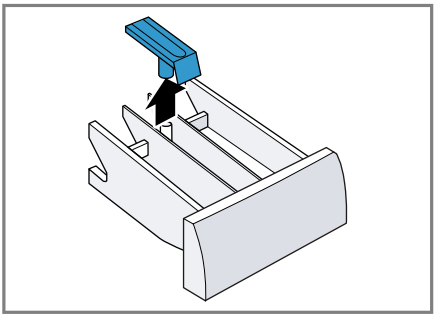

4. De wasmiddellade en het inzetstuk met water en borstel reinigen en drogen.

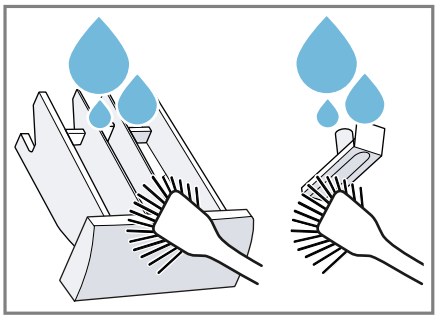

5. Het inzetstuk plaatsen en vastklikken.

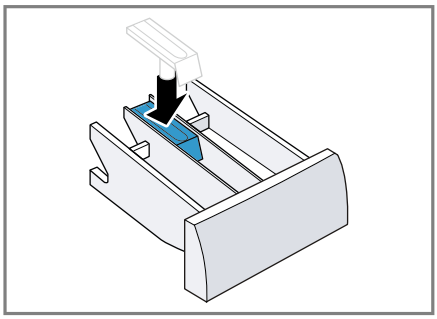

6. De opening voor de wasmiddellade reinigen.

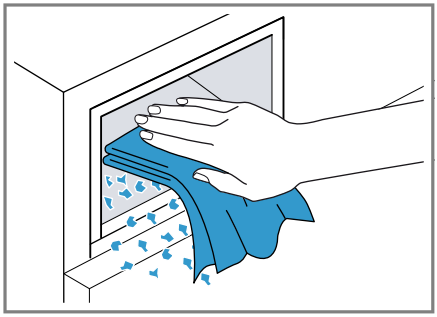

7. Schuif de wasmiddellade in het toestel.

18.3 Afvoerpomp reinigen

Reinig de afvoerpomp regelmatig, minstens echter een keer per jaar

evenals in geval van storingen, bijv. bij verstoppingen of geklapper.

Opmerking: Scan de QR-code om een animatie van het verloop te zien. Voordat u de animatie start, de volgende veiligheidsvoorschriften in acht nemen.

Afvoerpomp legen

1. De waterkraan sluiten.
2. Het apparaat in de standby-stand zetten. → *Pagina 30*
3. Stekker van het apparaat van het stroomnet scheiden.
4. De serviceklep openen en verwijderen.

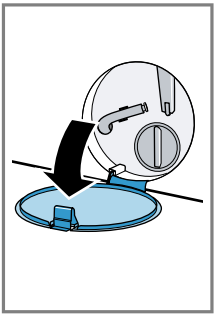

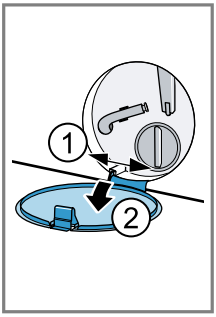

5. Een passende opvangbak voor het aflaten van het waswater onder de opening schuiven.

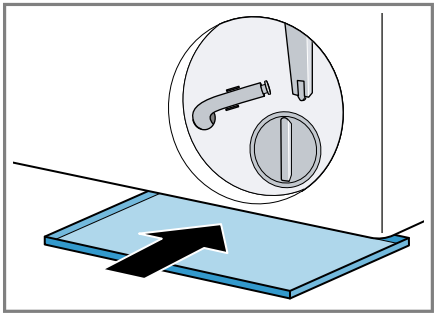

6. Neem de aftapslang uit de houder.

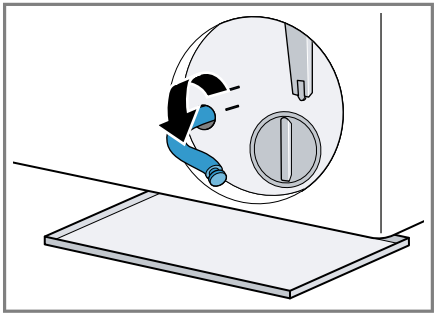

7. ⚠ **VOORZICHTIG – Kans op verbranding!**
   Het sop wordt heet bij het wassen met hoge temperaturen.
   ▸ Raak het hete sop niet aan.

   Trek het afsluitstopje los, om het wassop in de opvangbak te laten stromen.

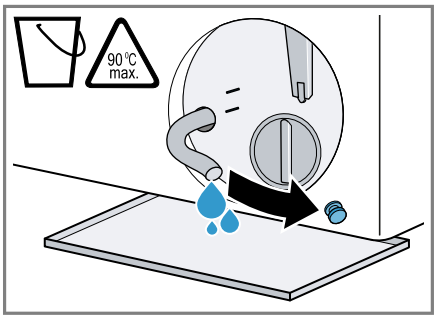

8. Na het leegmaken het afsluitstopje er weer opdrukken.

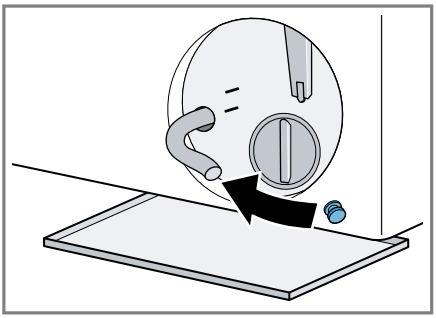

9. De aftapslang in de houder klemmen.

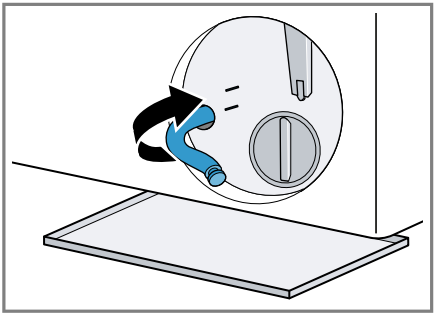

Afvoerpomp reinigen

Vereiste: De afvoerpomp is leeg.
→ *Pagina 36*

1. Omdat er nog restwater in de pomp kan zitten, het deksel er voorzichtig uit draaien.
   - Door grote verontreinigingen kan het filterelement in het pomphuis vastzitten. Verontreinigingen losmaken en filterelement verwijderen.

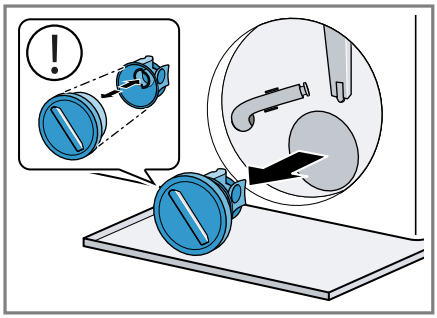

Het pompdeksel bestaat uit twee componenten die voor de reiniging kunnen worden gedemonteerd.

2. Binnenruimte, schroefdraad van het pompdeksel en pomphuis reinigen.

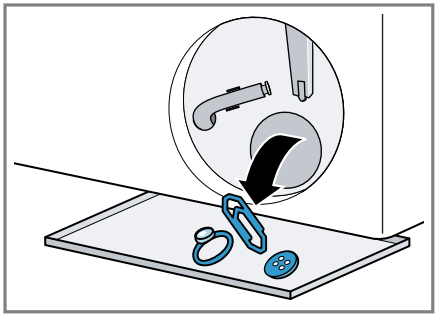

Kleur- en vuilopvangdoekjes kunnen de afvoerpomp blokkeren. Gebruik kleur- en vuilvangdoeken uitsluitend in het wasnet.

3. Verifieer dat de rotor van de pomp makkelijk ronddraait.

4. Breng het pompdeksel aan.
   - Controleer of de componenten van het pompdeksel correct gemonteerd zijn.

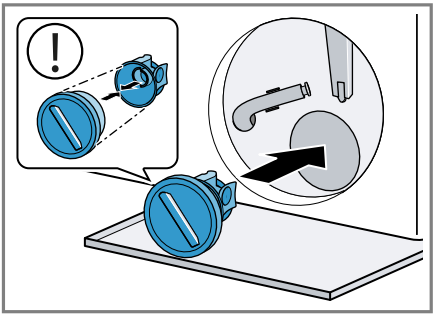

5. Het pompdeksel tot aan de aanslag aandraaien.

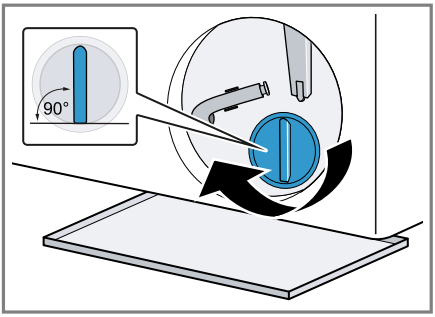

De greep van het pompdeksel moet verticaal staan.

6. De serviceklep plaatsen en sluiten.

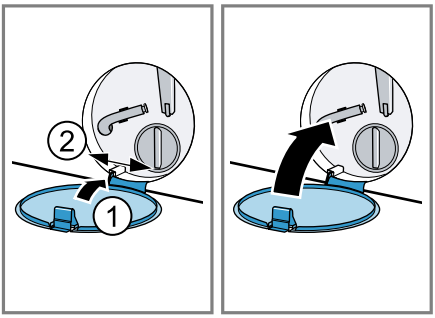

Vóór de volgende keer wassen

Om te voorkomen dat bij de volgende wasbeurt wasmiddel ongebruikt in de afvoer stroomt, voert u een geschikt programma voor het afpompen uit nadat u de pomp heeft geleegd.

1. De waterkraan openen.
2. De stekker in het stopcontact steken.
3. Het apparaat inschakelen.
4. Een liter water in compartiment II gieten.
5. Kies een geschikt programma voor het afpompen. → *Pagina 22*

18.4 Rubbermanchet reinigen

Reinig de rubbermanchet regelmatig.

1. De deur openen. → *Pagina 29*
2. Vreemde voorwerpen en pluizen uit de trommel en de rubbermanchet verwijderen.

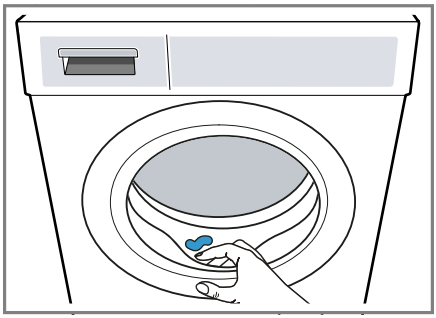

3. De rubbermanchet van buiten en van binnen met een vochtige doek reinigen en droogwrijven.

19 Storingen verhelpen

Kleinere storingen aan het apparaat kunt u zelf verhelpen. Raadpleeg voordat u contact opneemt met de klantenservice de informatie over het verhelpen van storingen. Zo voorkomt u onnodige kosten.

⚠ **WAARSCHUWING**
Kans op elektrische schok!
Ondeskundige reparaties zijn gevaarlijk.
- Het toestel of de eigenschappen van het toestel nooit technisch veranderen.
- Alleen daarvoor geschoold vakpersoneel mag reparaties aan het apparaat uitvoeren.
- Er mogen uitsluitend originele reserveonderdelen worden gebruikt voor reparatie van het apparaat.
- Als het netsnoer van dit apparaat beschadigd raakt, moet het ter vermijding van risico's worden vervangen door de fabrikant, de servicedienst of een andere gekwalificeerde persoon.

Storing	Oorzaak en probleemoplossing
Het display is gedoofd en ▬ (▷II Start/ Bijvullen) knippert.	De energiebesparingsmodus is actief. ▸ Druk op ▷II **Start**/ **Bijvullen**.
E:36 -10 / E:30 -80 Waswater wordt niet weggepompt.	Waterafvoerslang is te hoog aangesloten, geknikt, ingeklemd of ontoelaatbaar verlengd. ▸ Controleer de installatie van de waterafvoerslang. →*Pagina 14*
	Afvoerbuis of waterafvoerslang is verstopt. ▸ Reinig de afvoerbuis en de waterafvoerslang.
	Pomp is verstopt of pompdeksel is niet correct geïnstalleerd. ▸ Controleer of het pompdeksel correct is geïnstalleerd. →*Pagina 35* ▸ Reinig de afvoerpomp. →*Pagina 35*
	Wasmiddeldosering is te hoog. ▸ Reduceer bij de volgende wasbeurt met gelijke belading de hoeveelheid wasmiddel.
E:36 -25 -26	Afvoerpomp is verstopt. ▸ Reinig de afvoerpomp. →*Pagina 35*
H:32	Toestel heeft het centrifugeren wegens ongelijkmatige verdeling van het wasgoed afgebroken. ▸ Verdeel het wasgoed opnieuw in de trommel.
E:30 -10 / H:95 / 🚰	Waterkraan is gesloten. ▸ Open de waterkraan.

Storing	Oorzaak en probleemoplossing
E:30 -10 / H:95 /	Watertoevoerslang is geknikt of ingeklemd. ▸ Controleer de installatie van de watertoevoerslang. → *Pagina 14*
	Zeef in de watertoevoer is verstopt. ▸ Reinig de zeef in de watertoevoer. Scan de QR-code om een animatie van het verloop te zien.
	Waterdruk is laag. ▸ Controleer of de waterkraan over voldoende waterdruk beschikt.
	Waterpeilmeetsysteem is defect. Met de foutmelding start het toestel een afpompprocedure. **1.** Wacht ca. 5 minuten tot de afpompprocedure is beëindigd. **2.** Start het toestel opnieuw op. Indien nodig start de afpompprocedure opnieuw. **3.** Wanneer de storing aanhoudt, neem dan contact op met de klantenservice. → *Pagina 47*
E:35 -10	Toestel lekt. **1.** Sluit de waterkraan. **2.** Neem contact op met de klantenservice. → *Pagina 47*
E:30 -20	Kritieke functiestoring. ▸ Sluit de kraan. Met de foutmelding start het toestel een afpompprocedure. **1.** Wacht ca. 5 minuten tot de afpompprocedure is beëindigd. **2.** Start het toestel opnieuw op. Indien nodig start de afpompprocedure opnieuw. **3.** Wanneer de storing aanhoudt, neem dan contact op met de klantenservice. → *Pagina 47*
	Wasmiddeldosering is te hoog. ▸ Reduceer bij de volgende wasbeurt met gelijke belading de hoeveelheid wasmiddel.

Storing	Oorzaak en probleemoplossing
E:30 -20	Extra water werd gevuld. ▸ Vul tijdens het bedrijf geen extra water in het toestel.
Alle andere foutcodes.	Storing **1.** Druk ca. 3 seconden tegelijkertijd op **Anti Vlekken** en **Water & Spoelen Plus** om het apparaat opnieuw te starten. **2.** Als de storing opnieuw optreedt, koppel het toestel dan gedurende minstens 30 seconden los van het stroomnet. Haal stekker van het netsnoer uit het stopcontact trekken of schakel de zekering in de meterkast uit. **3.** Wanneer de storing aanhoudt, neem dan contact op met de klantenservice. →*Pagina 47* Geef tijdens het telefoongesprek de exacte foutmelding door. Documenteer indien mogelijk de storing met foto's en video's.
of sterke schuimvorming.	Wasmiddeldosering is te hoog. ▸ Directe maatregel: meng een eetlepel wasverzachter met 0,5 liter water en giet dit mengsel in het compartiment II (niet bij outdoor-, sportswear- en donstextiel). ▸ Reduceer bij de volgende wasbeurt met gelijke belading de hoeveelheid wasmiddel.
knippert.	Deur is niet volledig gesloten. **1.** Zorg ervoor dat er geen kleine stukken wasgoed tussen de deur klem zitten. **2.** Sluit de deur.
	Trommelreiniging vereist. ▸ Reinig de trommel. →*Pagina 34*
Programma is gepauzeerd of beëindigd, maar de trommel draait.	Geen storing. Afkoelproces is actief. Geen handeling nodig. **Opmerking:** Wijzig tijdens het afkoelproces het programma niet. Het afkoelproces duurt tot wel 10 minuten.
Display en knoppen reageren niet.	Softwarefout. **1.** Druk ca. 3 seconden tegelijkertijd op **Anti Vlekken** en **Water & Spoelen Plus** om het apparaat opnieuw te starten. **2.** Als de storing opnieuw optreedt, koppel het toestel dan gedurende minstens 30 seconden los van het stroomnet. Haal stekker van het netsnoer uit het stopcontact trekken of schakel de zekering in de meterkast uit.

Storing	Oorzaak en probleemoplossing
Home Connect functioneert niet correct.	Verschillende oorzaken zijn mogelijk. **1.** Reset de netwerkinstellingen van het apparaat. →*Pagina 32* **2.** Stel Home Connect opnieuw in. →*Pagina 31* ▸ Ga naar *www.home-connect.com*.
▷II **Start**/ **Bijvullen** kan niet worden bediend.	Geen storing. Droogfase is actief. Geen oplossing mogelijk.
Programma start niet.	Kinderbeveiliging is geactiveerd. ▸ Deactiveer het kinderslot. →*Pagina 31*
	Klaar in/ **Droogtijd** is geactiveerd. ▸ Controleer of **Klaar in**/ **Droogtijd** is geactiveerd. →*Pagina 21*
Programma is gepauzeerd of afgebroken, maar deur kan niet worden geopend.	Temperatuur is te hoog. ▸ Start het programma **Spoelen** of wacht tot de temperatuur is gedaald.
	Waterniveau is te hoog. ▸ Start het programma **Centrifugeren** of een geschikt programma om af te pompen. →*Pagina 22*
Deur kan bij een stroomuitval niet worden geopend.	Deur is vergrendeld. ▸ Open de deur met de noodontgrendeling. →*Pagina 45*
Trommel schokt na programmastart.	Geen storing. Interne motortest is gestart. Geen handeling vereist.Geen handeling vereist.
Trommel draait, er stroomt geen water in het apparaat.	Geen storing. Beladingsherkenning is gedurende 2 minuten actief. Geen handeling vereist.Geen handeling vereist.
Het water is in de trommel niet zichtbaar.	Geen storing. Water is onder het zichtbare bereik. Geen handeling vereist.Geen handeling vereist.
Meermaals beginnen met centrifugeren.	Geen storing. Toestel compenseert onbalans door meermaals verdelen van het wasgoed. Geen handeling vereist.Geen handeling vereist.
Trillingen, bewegingen en luide geluiden van het toestel tijdens het centrifugeren.	Het apparaat is niet goed horizontaal gesteld. ▸ Lijn het toestel uit. →*Pagina 15*
	Apparaatvoeten zijn niet gefixeerd. ▸ Zet de apparaatvoeten vast. →*Pagina 15*
	Transportbeveiligingen zijn niet verwijderd. ▸ Verwijder de transportbeveiligingen.
Hoog centrifugetoerental wordt niet bereikt.	Toestel compenseert onbalans door gereduceerd centrifugetoerental. Geen handeling vereist.Geen handeling vereist.

Storing	Oorzaak en probleemoplossing
De programmaduur wijzigt tijdens de wascyclus.	Geen storing. Programmaverloop wordt elektronisch geoptimaliseerd, extra spoelbewerking wordt door sterke schuimvorming ingeschakeld of onbalans wordt gecompenseerd. Geen handeling vereist.Geen handeling vereist.
Droogtijd is te lang.	Omgevingstemperatuur is hoger dan 30°C. ▸ Zorg ervoor dat de omgevingstemperatuur onder de 30 °C ligt.
	Luchtcirculatie op de opstellingsplaats van het toestel is onvoldoende. ▸ Ventileer de opstelplaats van het apparaat.
	In de trommel hebben zijn pluizen verzameld. ▸ Start het programma **Katoen 90°** zonder wasgoed en wasmiddel.
Inlopend water tijdens de droogfase.	Geen storing. Droogfase heeft water nodig. Geen handeling vereist.Geen handeling vereist.
Centrifugeren tijdens de droogfase.	Geen storing. Thermocentrifugeren is actief. Geen handeling vereist.Geen handeling vereist.
Ruisende, sissende, zoemende of zuigende geluiden.	Geen storing. Water wordt ingespoeld, procesventilator is actief of waswater wordt afgepompt. Geen handeling vereist.Geen handeling vereist.
Geklapper, gerammel in de pomp.	Er is een vreemd voorwerp in de pomp. ▸ Reinig de afvoerpomp. → *Pagina 35*
Wasmiddelresten op het wasgoed.	Wasmiddelen kunnen in water onoplosbare stoffen bevatten, welke zich op het wasgoed afzetten. ▸ Start het programma **Spoelen** of borstel het wasgoed na het drogen uit.
Pluizen op het wasgoed.	In de trommel hebben zijn pluizen verzameld. ▸ Start het programma **Katoen 90°** zonder wasgoed en wasmiddel.
Op het textiel hebben zich na het einde van het programma ♨ **Iron Assist** vochtige vlekken gevormd.	Waterdruppels uit de trommel of van de deur hebben het textiel vochtig gemaakt. De druppels komen ofwel van gecondenseerde damp of van restvochtigheid van het vorige wasprogramma. ▸ Strijk het textiel of hang het op om te drogen.
Wasgoed is na het centrifugeren te nat.	Laag centrifugetoerental is ingesteld. ▸ Start het programma **Centrifugeren**. ▸ Stel bij de volgende wasbeurt een hoger centrifugetoerental in.

Storing	Oorzaak en probleemoplossing
Wasgoed is na het centrifugeren te nat.	Toestel compenseert onbalans door gereduceerd centrifugetoerental. **1.** Verdeel het wasgoed opnieuw in de trommel. **2.** Start het programma **Centrifugeren**.
Wasgoed is te vochtig.	Gekozen programma is niet geschikt voor de textielsoort. ▸ Stel een geschikt programma in om na te drogen. →*Pagina 22*
	De beladingshoeveelheid is te hoog. ▸ Neem de maximale beladingshoeveelheid van de programma's in acht. →*Pagina 22*
	Warm wasgoed voelt na het einde van het programma vochtiger aan dan het daadwerkelijk is. **1.** Neem het wasgoed direct na het drogen uit de trommel. **2.** Spreid de items uit om ze te laten afkoelen.
	Ingesteld droogdoel is niet geschikt. ▸ Wijzig het droogdoel.
	Beladingshoeveelheid is te gering. ▸ Stel een geschikt programma in om na te drogen. →*Pagina 22*
	Wasgoed werd onvoldoende gecentrifugeerd. ▸ Selecteer altijd het maximaal mogelijke centrifugetoerental voor het betreffende wasprogramma.
Kreukvorming.	Gekozen programma is niet geschikt voor de textielsoort. ▸ Stel een geschikt programma in. →*Pagina 22*
	Hoog centrifugetoerental is ingesteld. ▸ Stel bij de volgende wasbeurt een lager centrifugetoerental in.
	Belading is niet geschikt. ▸ Neem de maximale beladingshoeveelheid van de programma's in acht. →*Pagina 22* ▸ Bereid het wasgoed voor. →*Pagina 27*
	Het wasgoed ligt na het drogen te lang in de trommel. **1.** Neem het wasgoed direct na het drogen uit de trommel. **2.** Spreid de items uit om ze te laten afkoelen.
	Easy care textiel werd te lang gedroogd. ▸ Wijzig het droogdoel.

Storing	Oorzaak en probleemoplossing
Bij de watertoevoerslang lekt water.	De watertoevoerslang is niet aangesloten of beschadigd. ▸ Controleer de installatie van de watertoevoerslang. →*Pagina 12* Neem bij beschadiging met de klantenservice contact op. →*Pagina 47*
Er lekt water bij de waterafvoerslang.	Waterafvoerslang is niet correct aangesloten of beschadigd. ▸ Controleer de installatie van de waterafvoerslang. →*Pagina 12* Vervang bij beschadiging de waterafvoerslang.
Water komt onder de deur naar buiten.	Vervuiling aan deur of manchet veroorzaakt lekkage. ▸ Reinig de deur en de manchet.
Wasmiddel of wasverzachter druppelt van de manchet en verzamelt zich op de deur of in de manchetplooi.	In de wasmiddellade is te veel wasmiddel of wasverzachter. ▸ Let bij het doseren op de markering in de wasmiddellade. →*Pagina 29*
In het compartiment ❀ bevindt zich restwater.	Inzet in compartiment ❀ is verstopt. ▸ Reinig de wasmiddellade. →*Pagina 35*
Wasverzachter blijft in de wasmiddellade.	Gebruik met wasverzachter is voor het gekozen programma niet mogelijk. ▸ Controleer of wasverzachter voor het gekozen programma mogelijk is. →*Pagina 22*
In het apparaat is geurvorming opgetreden.	Vochtigheid en wasmiddelresten kunnen de bacteriegroei stimuleren. ▸ Reinig de trommel. →*Pagina 34* ▸ Als u het apparaat niet gebruikt, laat dan de deur en wasmiddellade open zodat het restwater kan opdrogen.

19.1 Noodontgrendeling

Deur ontgrendelen

Vereiste: De afvoerpomp is leeg.
→*Pagina 36*

1. **LET OP –** Wegstromend water kan tot materiële schade leiden.
   ▸ Open de deur niet als er water achter het glas te zien is.

De noodontgrendeling met behulp van gereedschap naar onderen trekken en loslaten.

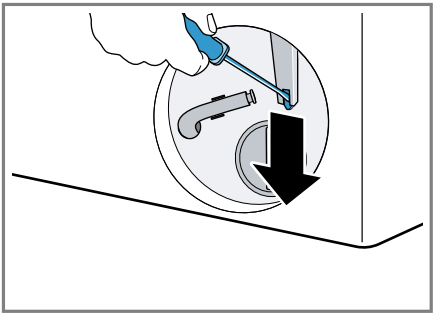

✔ Het deurslot is ontgrendeld.
2. De serviceklep plaatsen en vastklikken.
3. De serviceklep sluiten.

20 Transporteren, opslaan en afvoeren

20.1 Apparaat demonteren

1. Het apparaat in de standby-stand zetten. →*Pagina 30*
2. De stekker van het apparaat uit het stopcontact halen.
3. Het sop laten laten weglopen. → *"Afvoerpomp reinigen", Pagina 35*
4. De slangen demonteren.

20.2 Transportbeveiligingen plaatsen

Om transportschade te vermijden, beveiligt u het apparaat vóór het transport met transportbeveiligingen.

1. Verwijder de 4 afdekkapjes met behulp van een schroevendraaier.

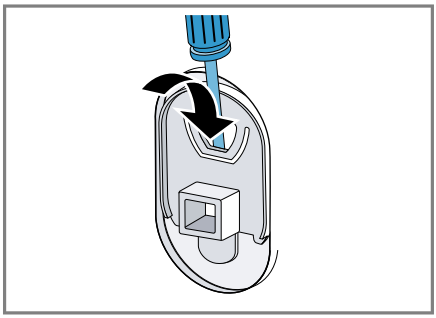

Bewaar de afdekkapjes.
2. De 4 transportbeveiligingen plaatsen.

20.3 Apparaat opnieuw in gebruik nemen

- Voor meer informatie zie Opstellen en aansluiten →*Pagina 12* en Lege wascyclus starten →*Pagina 16*.

20.4 Afvoeren van uw oude apparaat

Door een milieuvriendelijke afvoer kunnen waardevolle grondstoffen opnieuw worden gebruikt.

⚠ **WAARSCHUWING**
Kans op gevaar voor de gezondheid!
Kinderen kunnen zich in het apparaat opsluiten en in levensgevaar geraken.

- Het apparaat mag niet opgesteld worden achter een afsluitbare deur, een schuifdeur of een deur met een scharnier aan de kant tegenover het apparaat waardoor het apparaat niet volledig kan worden geopend.
- Bij afgedankte apparaten de stekker van het netsnoer uit het stopcontact halen, daarna het netsnoer doorknippen en het slot van de ap-

paraatdeur dusdanig beschadigen, dat de apparaatdeur niet langer sluit.

1. De stekker van het netsnoer uit het stopcontact trekken.
2. Het netsnoer doorknippen.
3. Voer het apparaat milieuvriendelijk af.
   Bij uw dealer en uw gemeente- of deelraadskantoor kunt u informatie verkrijgen over de actuele afvoermethoden.

Dit apparaat is gekenmerkt in overeenstemming met de Europese richtlijn 2012/19/EU betreffende afgedankte elektrische en elektronische apparatuur (waste electrical and electronic equipment - WEEE).
De richtlijn geeft het kader aan voor de in de EU geldige terugneming en verwerking van oude apparaten.

21 Servicedienst

Originele vervangende onderdelen die relevant zijn voor de werking in overeenstemming met de desbetreffende Ecodesign-verordening kunt u voor de duur van ten minste 10 jaar vanaf het moment van in de handel brengen van het apparaat binnen de Europese Economische Ruimte bij onze servicedienst verkrijgen.
Daarnaast kunt u bij onze klantenservice andere functierelevante en op voorraad liggende originele reserveonderdelen verkrijgen tot 15 jaar na het op de markt brengen van uw apparaat.

Voor meer informatie kunt u met onze klantenservice contact opnemen.

Opmerking: Het inschakelen van de servicedienst in het kader van de fabrieksgarantievoorwaarden is gratis.

Gedetailleerde informatie over de garantieduur en de garantievoorwaarden in uw land ontvangt u via de QR-code op het meegeleverde document over de servicecontacten en garantievoorwaarden, bij onze klantenservice, uw dealer of op onze website.
De contactgegevens van de klantenservice vindt u via de QR-code op het meegeleverde document over de servicecontacten en garantievoorwaarden of op onze website.

21.1 Productnummer (E-Nr.), productienummer (FD) en volgnummer (Z-Nr.)

Als u contact opneemt met de servicedienst, hebt u het productnummer (E-Nr.), het productienummer (FD) en het volgnummer (Z-Nr.) nodig. Deze nummers vindt u op het typeplaatje van het apparaat.

Het typeplaatje bevindt zich afhankelijk van het model:
- aan de binnenkant van de deur.
- onder de trommelopening.
- aan de binnenkant van de onderhoudsklep.
- op de achterkant van het apparaat.

Om uw apparaatgegevens en de servicedienst-telefoonnummers snel terug te kunnen vinden, kunt u de gegevens noteren.

21.2 AQUA-STOP-garantie

In aanvulling op de garantieaanspraken tegen de verkoper op basis van de koopovereenkomst en op onze fabrieksgarantie wordt u schadeloos

gesteld indien aan onderstaande voorwaarden wordt voldaan.

- Als door een fout in het AquaStop-systeem waterschade wordt veroorzaakt, dan vergoeden wij de schade van particuliere gebruikers. Om het waterbeveiligingssysteem te garanderen moet het apparaat op het elektriciteitsnet zijn aangesloten.
- De aansprakelijkheidsgarantie geldt voor de levensduur van het apparaat.
- Voorwaarde voor aanspraak op garantie is dat het apparaat met AquaStop vakkundig en overeenkomstig ons installatievoorschrift is opgesteld en aangesloten; hiertoe behoort ook de vakkundig gemonteerde verlenging van de AquaStop (origineel toebehoren). Onze garantie heeft geen betrekking op defecte toevoerleidingen of armaturen tot aan de AquaStop-aansluiting op de kraan.
- Tijdens het gebruik van een apparaat met AquaStop hoeft u er in principe niet bij te blijven resp. na het gebruik om veiligheidsredenen de kraan dicht te draaien. Alleen bij langere afwezigheid, bijvoorbeeld als u een paar weken op vakantie gaat, moet de kraan worden dichtgedraaid.

22 Verbruikswaarden

De volgende informatie wordt conform de EU-Ecodesign-verordening gegeven. De opgegeven waarden voor andere programma's dan **Eco 40-60** zijn slechts richtwaarden en werden in aansluiting op de geldende normen EN60456 en EN62512 bepaald.

Programma	Belading (kg)	Programmaduur (h:min) [1]	Energieverbruik (kWh/cyclus) [1]	Waterverbruik (l/cyclus) [1]	Maximale temperatuur (°C) 5 min [1]	Centrifugetoerental (t/min) [1]	Restvochtgehalte (%) [1]
Eco 40-60 [2]	10,5	3:58	1,130	70,0	43	1400	51,00
Eco 40-60 [2]	5,3	2:58	0,460	49,0	30	1400	52,00
Eco 40-60 [2]	2,5	2:22	0,190	39,0	26	1400	55,60
Eco 40-60 + Droogdoel + [2]	6,0	8:59	3,850	106,0	22	-	-0,1

[1] De werkelijke waarden kunnen door de invloed van waterdruk, hardheid en inlaattemperatuur, omgevingstemperatuur, soort, hoeveelheid en vervuiling van het wasgoed, gebruikt reinigingsmiddel, schommelingen van de stroomvoorziening en geselecteerde bijkomende functies van de opgegeven waarden afwijken.

[2] Testprogramma conform de EU-Ecodesignverordening en de EU-energielabelverordening met koud water (15°C).

Programma	Belading (kg)	Programmaduur (h:min) [1]	Energieverbruik (kWh/cyclus) [1]	Waterverbruik (l/cyclus) [1]	Maximale temperatuur (°C) 5 min [1]	Centrifugetoerental (t/min) [1]	Restvochtgehalte (%) [1]
Eco 40-60 + Droogdoel + ⊞ [2]	3,0	5:00	1,900	63,0	23	-	-0,1
Katoen 20 °C	10,0	3:10	0,380	92,0	25	1400	50,00
Katoen 40 °C	10,0	3:53	1,290	92,0	43	1400	50,00
Katoen 60 °C	10,0	3:10	1,800	92,0	57	1400	50,00
Katoen 40 °C + Prewash (Home Connect App)	10,0	4:12	1,300	108,0	40	1400	50,00
Kreukherstellend 40 °C	4,0	2:33	0,880	70,0	44	1400	32,00
Mix 40 °C	4,0	1:05	0,680	50,0	41	1400	52,00
Wol 30 °C	2,0	0:40	0,180	43,0	24	800	30,00

23 Technische gegevens

Apparaathoogte	84,8 cm
Apparaatbreedte	59,8 cm
Apparaatdiepte	59,0 cm
Apparaatdiepte met gesloten deur	63,5 cm
Apparaatdiepte met geopende deur	107,2 cm
Gewicht	79,6 kg
Maximale belading	10,5 kg
Netspanning	220-240 V, 50 Hz
Minimale installatiezekering	10 A
Nominaal vermogen	1900-2300 W

[1] De werkelijke waarden kunnen door de invloed van waterdruk, hardheid en inlaattemperatuur, omgevingstemperatuur, soort, hoeveelheid en vervuiling van het wasgoed, gebruikt reinigingsmiddel, schommelingen van de stroomvoorziening en geselecteerde bijkomende functies van de opgegeven waarden afwijken.

[2] Testprogramma conform de EU-Ecodesignverordening en de EU-energielabelverordening met koud water (15°C).

Opgenomen vermogen	▪ Standby-stand: 0,50 W ▪ Niet-uitgeschakelde toestand: 0,50 W ▪ Tijd tot de netwerkgebonden stand-by wordt ingesteld (Wi-Fi): 5 min ▪ Netwerkgebonden standby (WiFi): 2,00 W
Waterdruk	▪ Minstens: 100 kPa (1 bar) ▪ Maximaal: 1000 kPa (10 bar)
Lengte van de watertoevoerslang	150 cm
Lengte van de waterafvoerslang	150 cm
Lengte van de netaansluitkabel	210 cm

Dit product bevat lichtbronnen van de energieklasse F De lichtbronnen zijn leverbaar als reserveonderdeel en mogen uitsluitend door een hiervoor getrainde monteur worden vervangen.
Meer informatie over uw model vindt u op het internet onder *https://eprel.ec.europa.eu/qr/2375257*[1]. Dit webadres verwijst naar de officiële EU-productdatabank EPREL.

23.1 Informatie over vrije software en opensourcesoftware

Dit product bevat softwarecomponenten die door de houders van de intellectuele eigendom als vrije software of opensource-software zijn gelicentieerd.
De informatie over de betreffende licentie is in het huishoudapparaat opgeslagen. Daarnaast kunt u deze licentie-informatie via de Home Connect app raadplegen: 'Profiel -> Juridische informatie -> Licentie-informatie'.[2] U kunt de licentie-informatie ook downloaden via de merkproductwebsite. (Zoek daarvoor op de productwebsite naar uw apparaatmodel en de bijbehorende documentatie.) In plaats daarvan kunt u de betreffende informatie ook aanvragen via ossrequest@bshg.com of BSH Hausgeräte GmbH, Carl-Wery-Str. 34, D-81739 München.
De betreffende broncode wordt u op verzoek ter beschikking gesteld. Zend een daartoe strekkend verzoek naar ossrequest@bshg.com of BSH Hausgeräte GmbH, Carl-Wery-Str. 34, D-81739 München.
Onderwerp: „OSSREQUEST“
De kosten voor de afhandeling van uw verzoek worden u in rekening gebracht. Dit aanbod geldt gedurende drie jaar vanaf de datum van aankoop of ten minste gedurende de periode waarin wij support en reserveonderdelen voor het betreffende apparaat bieden.

[1] Geldt alleen voor landen in de Europese Economische Ruimte
[2] Afhankelijk van de apparaatuitvoering

24 Conformiteitsverklaring

Hierbij verklaart BSH Hausgeräte GmbH dat het apparaat met Home Connect functionaliteit voldoet aan de fundamentele vereisten en de overige toepasselijke bepalingen van de Richtlijn 2014/53/EU.
Een uitvoerige RED conformiteitsverklaring vindt u op het internet onder *www.bosch-home.com* op de productpagina van uw apparaat bij de aanvullende documenten.

CE

2,4-GHz-band (2400–2483,5 MHz): max. 100 mW
5-GHz-band (5150–5350 MHz + 5470–5725 MHz): max. 180 mW

BE	BG	CZ	DK	DE	EE	IE	el	ES
FR	HR	IT	CY	LI	LV	LT	LU	HU
MT	NL	AT	PL	PT	RO	SI	SK	FI
SE	NO	CH	TR	IS	UK (NI)			
5 GHz WLAN (WiFi): alleen voor het gebruik binnenshuis.								

AL	GA	MD	ME	MK	RS	UK	UA
5 GHz WLAN (WiFi): alleen voor het gebruik binnenshuis.							

Hartelijk dank voor uw aanschaf van een huishoudapparaat van Bosch!

Registreer nu uw nieuwe apparaat bij MyBosch en profiteer direct van:

- **Slimme aanbevelingen en tips voor uw apparaat**
- **Opties voor verlenging van de garantie**
- **Kortingen op accessoires en reserveonderdelen**
- **Digitale gebruikershandleiding en alle apparaatgegevens onder handbereik**
- **Eenvoudige toegang tot de huishoudapparatenservice van Bosch**

Gratis en eenvoudige registratie – ook op mobiele apparaten:
www.bosch-home.com/welcome

Heeft u hulp nodig? Dan bent u hier aan het juiste adres.

Voor deskundig advies over uw Bosch huishoudapparaten, hulp bij problemen of een reparatie door Bosch-experts.

Ervaar alles over de diverse manieren waarop Bosch u ondersteuning bieden:
www.bosch-home.com/service

De contactgegevens van alle landen vindt u in het bijgevoegde service-overzicht.

BSH Hausgeräte GmbH
Carl-Wery-Straße 34
81739 München, GERMANY
www.bosch-home.com

A Bosch Company

9002034048 (060107)
nl