WIJNKASTEN

Exclusieve opslag voor uw heerlijke druppels

witt

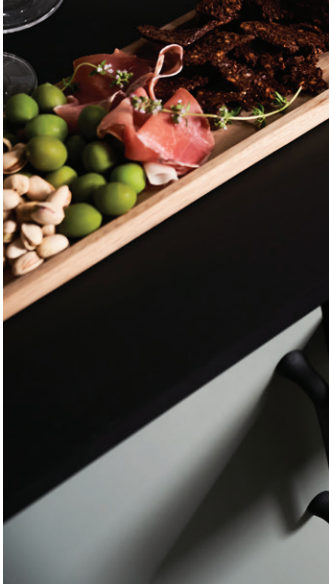

In 1993 begon Allan Witt zijn witgoedbedrijf, dat sindsdien enorm is uitgebreid. Op dit moment is Witt bekend om zijn brede, innovatieve en uitdagende assortiment aan producten, niet in de laatste plaats als groot en toonaangevend merk op de witgoedmarkt.

De sleutelwoorden daarbij zijn hoge kwaliteit, innovatie en de nieuwste technologie. Het assortiment omvat o.a. hoogwaardige inbouwwijnkoelkasten. Het design is Scandinavisch, de stijl elegant, tijdloos en minimalistisch.

Verschillende temperatuurzones

Twee temperatuurzones, die afzonderlijk kunnen worden ingesteld op het aanraakpaneel, zorgen voor optimale opslag van verschillende soorten wijn. U kunt ook drinkklare wijnen in de ene zone en wijnen met een langere bewaartijd in de andere zone bewaren.

Uv-werend glas

Wijn gedijt niet goed bij licht. In het wijnrek kan de wijn beschermd tegen uv-stralen veilig rusten achter een getinte en geharde deur van uv-werend glas. Door elegante en gedempte ledverlichting kunt u de inhoud van de kast duidelijk zien.
Met deuralarm en vergrendeling.

Met trillingsdemping

Wijn mag nooit worden blootgesteld aan trillingen. Een trillingsvrije compressor zorgt ervoor dat de wijn stabiel en zonder schudden wordt bewaard.

Temperatuuralarm

Er gaat een alarm af als de omstandigheden plotseling veranderen, bijvoorbeeld bij een temperatuurstijging, zodat u zeker weet dat uw wijn veilig blijft.

Flexibiliteit

Verschillende modellen kunnen zowel vrijstaand als ingebouwd worden gebruikt. Het eenvoudige plintpaneel kan eenvoudig worden verwijderd voor een doorlopende plint in uw keuken.

Design

Fraai gestroomlijnd Scandinavisch design met zwart glas en een zwart stalen handvat. Past overal bij.

Compacte wijnkasten en wijnlades

WI6045T-1B24

- TouchOpen – Druk op het glas en de deur glijdt geruisloos open
- Anti-vibratiecompressor - beschermt de wijnen tegen trillingen
- LED-verlichting zorgt voor mooi licht in de hele kast
- UV-glas – beschermt de wijn tegen zonlicht
- 24 Bordeaux-flessen
- Geluidsniveau: 39 dB(A)

WIU6045P-1B20

- PushOpen – Druk op de voorkant en de lade opent mechanisch
- Anti-vibratiecompressor - beschermt de wijnen tegen trillingen
- LED-verlichting zorgt voor mooi licht in de hele kast
- UV-glas – beschermt de wijn tegen zonlicht
- 20 Bordeaux-flessen
- Geluidsniveau: 36 dB(A)
- Afmetingen zoals een compacte oven
- Kan onder het werkblad worden ingebouwd
- SoftClose

WI6015P-1P5 / **WI6015P-1B5**

- PushOpen – Druk op de voorkant en de lade opent mechanisch
- Touch-display
- LED-verlichting draagt bij aan een gezellige sfeer in de keuken
- UV-glas – beschermt de wijn tegen zonlicht
- 5 Bordeaux-flessen
- Temperatuur: 5-20°C
- Kies een uitvoering voor keukenfront of met een elegante zwarte glazen deur
- Kan onder het werkblad worden ingebouwd

WI6015P-1B5 met elegante zwarte glasfront

WI6015P-1P5 voor keukenfront

Wijnkasten in ovenformaat

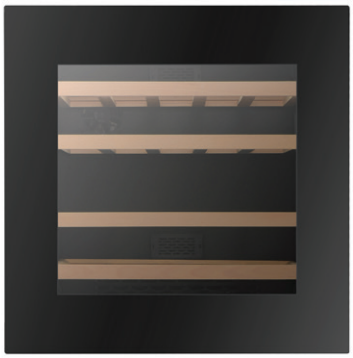

WI6060T-1B30

- TouchOpen – Druk op het glas en de deur glijdt geruisloos open
- Anti-vibratiecompressor - beschermt de wijnen tegen trillingen
- Ledverlichting zorgt voor mooi licht in de hele kast
- UV-glas – beschermt de wijn tegen zonlicht
- 30 Bordeaux-flessen
- Geluidsniveau: 40 dB(A)

WI6060T-2B26

- 2 temperatuurzones voor het tegelijkertijd bewaren van rode en witte wijn
- Touch-open - Druk op het glas en de vergrendeling gaat geruisloos open
- Anti-vibratiecompressor - beschermt de wijnen tegen trillingen
- LED-verlichting zorgt voor mooi licht in de hele kast
- UV-glas – beschermt de wijn tegen zonlicht
- 26 Bordeaux-flessen
- Geluidsniveau: 38 dB(A)

WIU6060P-2B23 / WIU6060P-2P23

- 2 temperatuurzones voor het tegelijkertijd bewaren van rode en witte wijn
- Temperatuur: 5-20°C
- PushOpen – Druk op de voorkant en de vergrendeling opent mechanisch
- Anti-vibratiecompressor - beschermt de wijnen tegen trillingen
- LED-zijverlichting geeft volledig overzicht en een mooi licht in de hele kast
- UV-glas – beschermt de wijn tegen zonlicht
- 23 Bordeaux-flessen
- Geluidsniveau: 36 dB(A)
- Kan onder het werkblad worden ingebouwd
- SoftClose

WIU6060P-2B23
met elegante zwarte glasfront

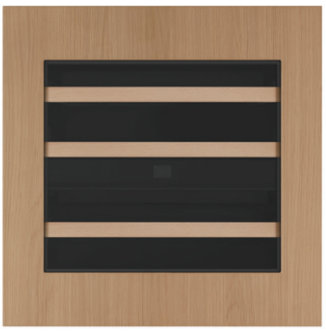

WIU6060P-2P23
voor keukenfront

70/78 cm wijnkasten voor inbouw / onderbouw

WIU6070P-2B33 / **WIU6070P-2P33**

- 2 temperatuurzones voor het tegelijkertijd bewaren van rode en witte wijn - 5-20°C
- PushOpen - Druk op het glas en de deur opent mechanisch
- Anti-vibratiecompressor - beschermt de wijnen tegen trillingen
- LED-zijverlichting geeft volledig overzicht
- UV-glas – beschermt de wijn tegen zonlicht
- 33 Bordeaux-flessen
- Geluidsniveau: 36 dB(A)
- Fronthoogte: 700 mm
- SoftClose

WIU6078P-2P36

- 2 temperatuurzones voor het tegelijkertijd bewaren van rode en witte wijn - 5-20°C
- PushOpen – Druk op het glas en de deur opent mechanisch
- Anti-vibratiecompressor - beschermt de wijnen tegen trillingen
- LED-zijverlichting geeft volledig overzicht
- UV-glas – beschermt de wijn tegen zonlicht
- 36 Bordeaux-flessen
- Geluidsniveau: 36 dB(A)
- Fronthoogte: 700 mm
- SoftClose

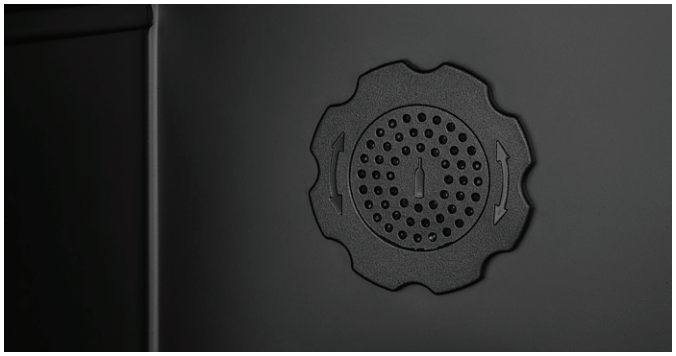

Wijnkasten voor inbouw / onderbouw

WCU3082-1BG

- Anti-vibratiecompressor - beschermt de wijnen tegen trillingen
- LED-verlichting zorgt voor mooi licht in de hele kast
- UV-glas – beschermt de wijn tegen zonlicht
- 20 Bordeaux-flessen
- Geluidsniveau: 40 dB(A)

WCU6082-2BG

- 2 temperatuurzones voor het tegelijkertijd bewaren van rode en witte wijn - 5-20°C
- Anti-vibratiecompressor - beschermt de wijnen tegen trillingen
- LED-verlichting zorgt voor mooi licht in de hele kast
- UV-glas – beschermt de wijn tegen zonlicht
- 39 Bordeaux-flessen
- Geluidsniveau: 38 dB(A)

WU3082T2-2B17

- Zoals **WCU3082-1BG**, maar greeploos en met TouchOpen en twee temperatuurzones
- 17 Bordeaux-flessen
- Geluidsniveau: 40 dB(A)

WU6082T2-2B39

- Zoals **WCU6082-2BG**, maar greeploos en met TouchOpen
- 39 Bordeaux-flessen
- Geluidsniveau: 38 dB(A)

40cm breed!

WU4070P-2B29

- PushOpen
- Anti-vibratiecompressor - beschermt de wijnen tegen trillingen
- LED-verlichting zorgt voor mooi licht in de hele kast
- UV-glas – beschermt de wijn tegen zonlicht
- 29 Bordeaux-flessen
- Geluidsniveau: 36 dB(A)
- Fronthoogte: 700 mm
- SoftClose

WU6082H-2P39

- Onderbouwwijnkast, te monteren met keukenfront
- 2 temperatuurzones
- Anti-vibratiecompressor - beschermt de wijnen tegen trillingen
- UV-glas – beschermt de wijn tegen zonlicht
- 39 Bordeaux-flessen
- Geluidsniveau: 38 dB(A)
- **Met extra diepte**
- SoftClose

T-WITT Wine WA6082-B18

Witte decoratielijst voor WU6082H-2P39. Matt Black, 18 mm.

Laat de keukenmonteur een gat in de keukenfront frezen en monteer het matzwarte frame van Witt om de wijnkast te integreren in uw keuken.

Wijnkasten voor onderbouw

WU6070P2B45 met zwarte glasfront

WU6070P2P45 voor keukenfront

WU6070P-2B45 / **WU6070P-2P45**

- 2 temperatuurzones voor het tegelijkertijd bewaren van rode en witte wijn - 5-20°C
- PushOpen – Druk op het glas en de deur opent mechanisch
- Anti-vibratiecompressor - beschermt de wijnen tegen trillingen
- LED-zijverlichting geeft volledig overzicht
- UV-werend glas beschermt tegen schadelijke
- 45 Bordeaux-flessen
- Geluidsniveau: 36 dB(A)
- Fronthoogte: 700 mm
- SoftClose

WU6078P-2P53

- 2 temperatuurzones voor het tegelijkertijd bewaren van rode en witte wijn - 5-20°C
- PushOpen – Druk op het glas en de deur opent mechanisch
- Anti-vibratiecompressor - beschermt de wijnen tegen trillingen
- LED-zijverlichting geeft volledig overzicht
- UV-werend glas beschermt tegen schadelijke
- 53 Bordeaux-flessen
- Geluidsniveau: 36 dB(A)
- SoftClose

WU6088T-2B46 met TouchOpen

WU6088H-2B46
met zwarte glasfront

WU6088H-2P46
voor keukenfront

WU6088T-2B46 / **WU6088H-2B46 / WU6088H-2P46**

- 2 temperatuurzones - 5-20°C
- Touch-open - Druk op het glas en de vergrendeling gaat geruisloos open (WU6088T-2B46)
- Anti-vibratiecompressor - beschermt de wijnen tegen trillingen
- LED-zijverlichting geeft volledig overzicht
- UV-glas – beschermt de wijn tegen zonlicht
- 46 Bordeaux-flessen
- Geluidsniveau: 37 dB(A)

Wijn- en drankenkasten voor onderbouw

BC6082-1BG

- Upgrade uw koelcapaciteit met deze fraaie kast voor bv. bier en water
- Ledverlichting zorgt voor mooi licht in de hele kast
- Verplaatsbare glazen planken
- Tot 150 blikjes (33 cl) of verplaats de planken om plek te maken voor flessen

WCBC6082-2BG

- De flexibele combioplossing met plek voor wijn aan de ene kant en water/bier aan de andere kant.
- Antitrillingscompressor
- Ledverlichting zorgt voor mooi licht in de hele kast
- Verplaatsbare glazen planken in het bier/watergedeelte.
- Uv-werend glas beschermt dure wijn tegen schadelijke zonnestralen
- 20 Bordeaux-flessen en bv. 58 blikjes (33 cl)

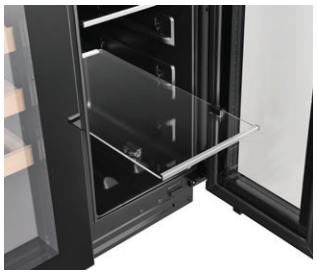

Let op: De wijnlade en de glazen afdeklijst kunnen alleen samen met een Witt wijnkast worden besteld!

WSD60BG-3 Wijnlade

- De lade en de wijnkast hebben dezelfde hoogte: past in onderkasten van 80 cm
- Met zwart glazen front en inzet van kurk
- Push-open
- Volledig uittrekbaar
- Verkrijgbaar in 60 cm en 30 cm

WSD60BG-3 Wijnlade · 60cm

WSD30BG-2 Wijnlade · 30cm

T-WITT WF60-BG Inzetstuk · 60cm

T-WITT WF30-BG Inzetstuk · 30cm

Lade voor wijnaccessoires

Inbouw-wijnkasten op volle hoogte

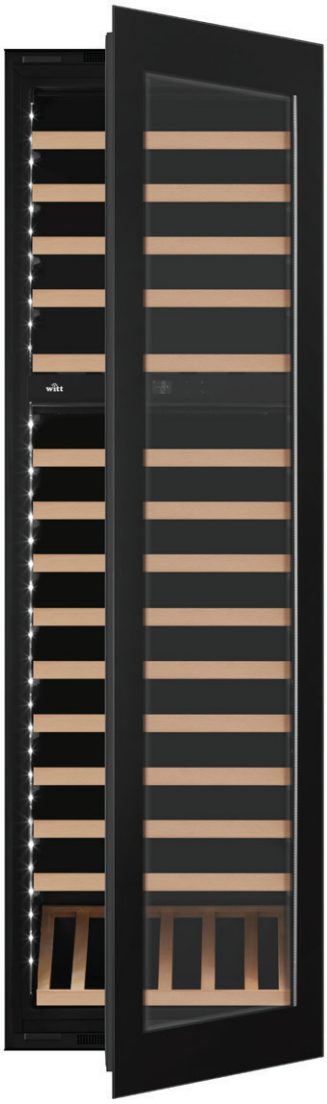

WI60179P-2P101 / **WI60179P-2B101**

- 2 temperatuurzones voor het tegelijkertijd bewaren van rode en witte wijn - 5-20°C
- PushOpen - Druk op het glas en de deur opent mechanisch
- Anti-vibratiecompressor - beschermt de wijnen tegen trillingen
- LED-zijverlichting geeft volledig overzicht
- Drievoudig UV-glas - beschermt de wijn tegen zonlicht
- 101 Bordeaux-flessen
- 14 houten leggers met telescoopuittrek
- Deuralarm / temperatuuralarm
- Geluidsniveau: 36 dB(A)
- SoftClose

WI60179P-3P95

- Maar liefst 3 temperatuurzones om drie wijnsoorten op hun optimale temperatuur te bewaren
- PushOpen - Druk op het glas en de deur opent mechanisch
- Anti-vibratiecompressor - beschermt de wijnen tegen trillingen
- LED-zijverlichting geeft volledig overzicht
- Drievoudig UV-glas - beschermt de wijn tegen zonlicht
- 95 Bordeaux-flessen
- 13 houten leggers met telescoopuittrek
- Deuralarm / temperatuuralarm
- Geluidsniveau: 33 dB(A)
- SoftClose

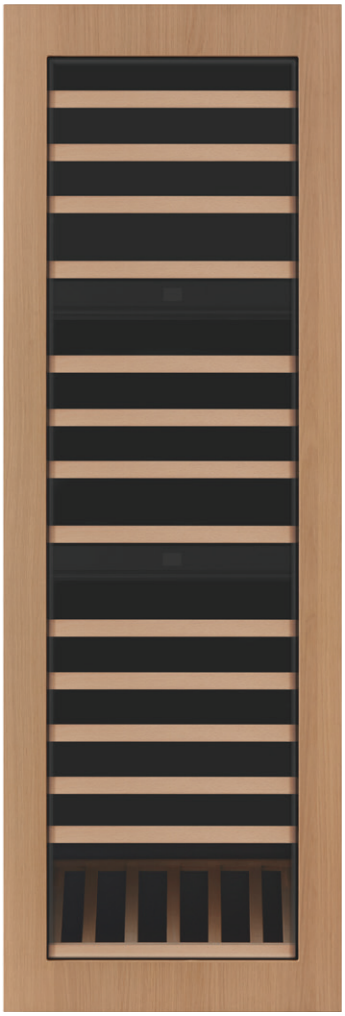

Inbouw-wijnkasten op volle hoogte

WCI60188-2BG met zwarte glasfront

WI60182H-2P101
voor keukenfront

WCI60188-2BG / WI60182H-2P101

- 2 temperatuurzones voor het tegelijkertijd bewaren van rode en witte wijn - 5-20°C
- Anti-vibratiecompressor - beschermt de wijnen tegen trillingen
- LED-verlichting zorgt voor mooi licht in de hele kast
- UV-glas – beschermt de wijn tegen zonlicht
- 87 Bordeaux-flessen
- Geluidsniveau: 40 dB(A)
- SoftClose

Vrijstaande wijnkasten op volle hoogte

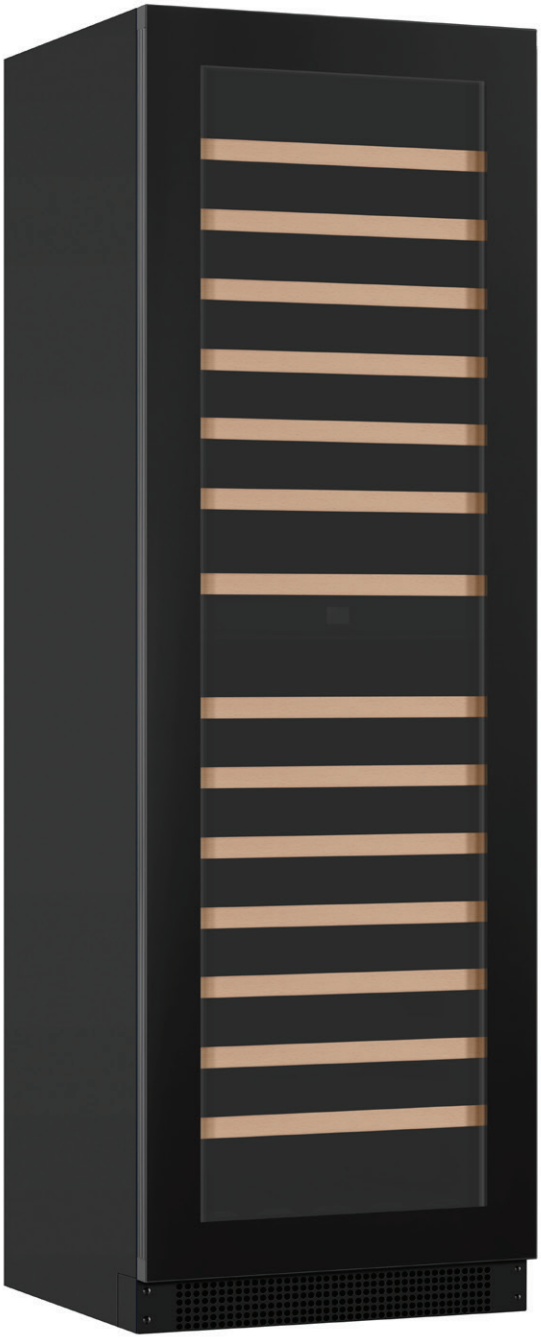

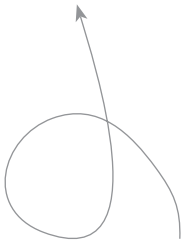

Vrijstaand
of
“slide-in”

WS60183P-2B120

- Vrijstaand of “slide-in”
- Twee temperatuurzones om twee wijnsoorten op hun optimale temperatuur te bewaren
- PushOpen – Druk op de voorkant en de vergrendeling opent mechanisch
- Anti-vibratiecompressor - beschermt de wijnen tegen trillingen
- LED-verlichting zorgt voor mooi licht in de hele kast
- Drievoudig UV-glas - beschermt de wijn tegen zonlicht
- 120 Bordeaux-flessen
- 14 houten leggers met telescoopuittrek
- Deuralarm / temperatuuralarm
- Geluidsniveau: 36 dB(A)
- SoftClose

WCF60172-1BG

- 1 zone
- 163 Bordeaux-flessen
- De antitrillingscompressor voorkomt schudden en zorgt ervoor dat de wijn niet bederft
- Ledverlichting zorgt voor mooi licht in de hele kast
- Uv-werend glas beschermt dure wijn tegen schadelijke zonnestralen
- Geluidsniveau: 39 dB(A)

Witt joiner kit
Past bij WCF60172-1BG, WCF60172-2BG

WCF60172-2BG

- 2 zones
- 154 Bordeaux-flessen
- De antitrillingscompressor voorkomt schudden en zorgt ervoor dat de wijn niet bederft
- Ledverlichting zorgt voor mooi licht in de hele kast
- Uv-werend glas beschermt dure wijn tegen schadelijke zonnestralen
- Geluidsniveau: 42 dB(A)

Witt joiner kit
Past bij WCF60172-1BG, WCF60172-2BG

Kan worden gecombineerd in een side-by-side

Een correcte ventilatie is belangrijk

Wanneer u een wijnkast in uw keuken installeert, is een goede ventilatie uiterst belangrijk voor het optimaal bewaren van uw wijnen en voor een efficiënte werking van het toestel.

Als u de onderstaande richtlijnen volgt, bent u zeker dat de wijnkast voldoende geventileerd wordt, ongeacht hoe ze in de keuken wordt ingebouwd.

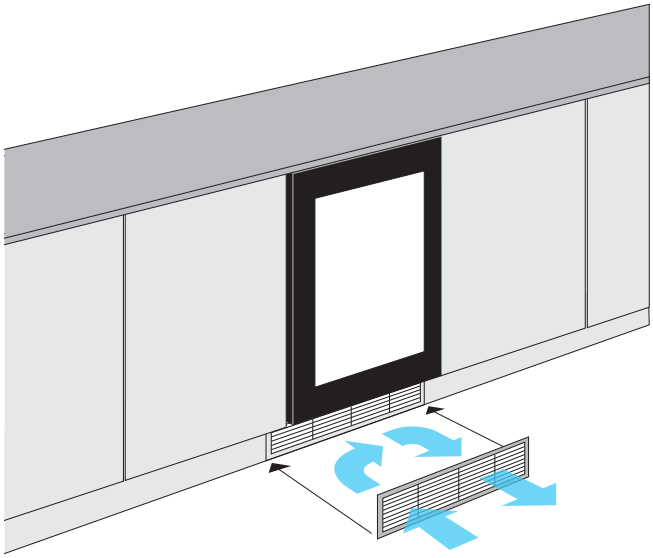

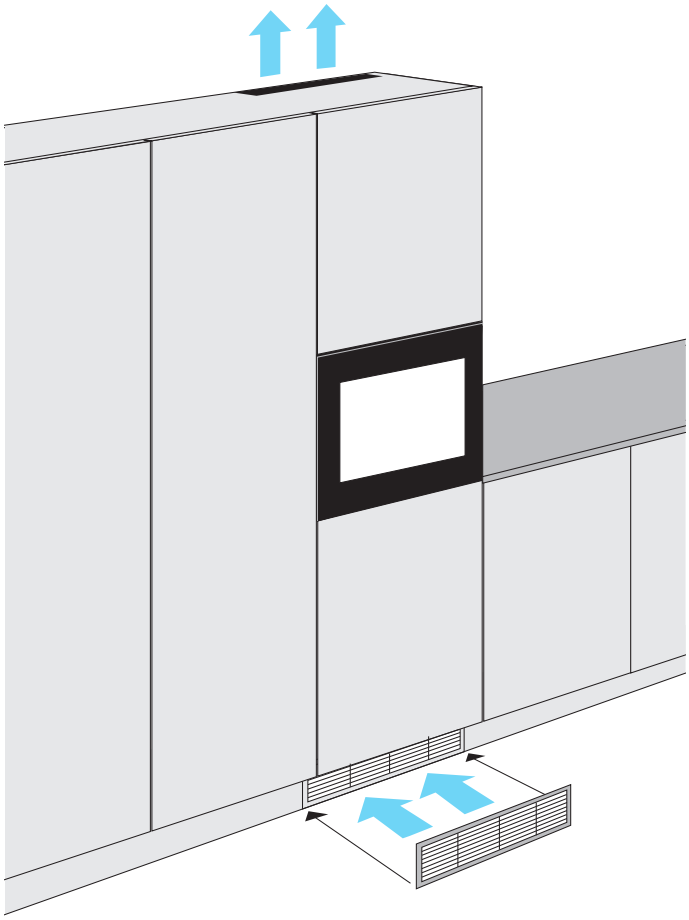

WIJNKAST VOOR ONDERBOUW ONDER HET KEUKENBLAD:

Als u de wijnkast onder het werkblad wilt inbouwen, moet er voldoende luchtcirculatie zijn om te voorkomen dat het toestel te warm wordt en om optimale bewaaromstandigheden voor de wijn te garanderen.

Luchtaanvoer en -afvoer

De installatie van een rooster in de plint voor de wijnkast laat toe dat verse lucht naar het toestel kan stromen. Het toestel krijgt zo de frisse lucht die het nodig heeft om af te koelen.
De warme lucht die ontstaat door de werking van het toestel wordt langs hetzelfde ventilatierooster weggeleid.

WIJNKAST VOOR INBOUW IN EEN KEUKENKAST:

Als u de wijnkast in een keukenkast wilt inbouwen, moet u er op een andere manier voor zorgen dat er voldoende ventilatie is zodat het toestel correct werkt.

Luchtaanvoer

Net als bij onderbouw moet u in de plint een ventilatierooster installeren voor de aanvoer van verse lucht naar het toestel.

Luchtafvoer

Naast het ventilatierooster in de plint moet het toestel zijn ontwikkelde warmte op een andere manier kwijt kunnen. Daarvoor is een ventilatie-opening in de bovenkant van de kast ideaal, waardoor ook verse lucht naar binnen kan.

Algemeen:

Zorg altijd voor voldoende luchtcirculatie en ruimte rond de wijnkast en let erop dat de ventilatieopeningen nooit afgesloten geraken.

Door deze eenvoudige richtlijnen te volgen, zorgt u ervoor dat uw wijnkast optimaal werkt en dat uw wijnen in de beste omstandigheden bewaard worden.

Lees de handleiding van de wijnkast voor meer info.

Technische specificaties

Wijnkasten	WI6045T-1B24	WIU6045P-1B20	WI6015P-1P5	WI6015P-1B5	WI6060T-1B30	WI6060T-2B26	WIU6060P-2B23
ALGEMENE INFORMATIE							
Kleur	Zwart	Zwart	Zwart	Keukenfront	Zwart	Zwart	Zwart
Energiebeoordeling*	G	E	G	G	G	G	F
Energieverbruik per jaar, kWh	118	77	125	125	133	155	99
Geluidsniveau, dBA	39	36	43	43	40	38	36
Klimaatklasse	N	SN-ST	SN-N	SN-N	N	N	SN-ST
Aantal flessen	24	20	5	5	30	26	23
Capaciteit, liter	51	52	13	13	76	69	83
Aantal zones	1	1	1	1	1	2	2
Temperatuur, min–max	5-20°C	5-20°C	5-20°C	5-20°C	5-20°C	5-12 / 10-20°C	5-20°C
Planken	3 / telescoop	2	1	1	4 / telescoop	4 / telescoop	3
Temperatuurregeling	Touch	Touch	Touch	Touch	Touch	Touch	Touch
Display	Ja	Ja	Ja	Ja	Ja	Ja	Ja
Handvat	TouchOpen	PushOpen	TouchOpen	TouchOpen	TouchOpen	TouchOpen	PushOpen
Ledverlichting	LED-strip	LED-strip	LED	LED	LED-strip	LED-strip	LED-strip
Uv-werend glas in deur	Ja - 3-laags glas	Ja - 3-laags glas	Ja - 3-laags glas	Ja - 3-laags glas	Ja - 3-laags glas	Ja - 3-laags glas	Ja - 3-laags glas
Koolstoffilter	Ja	Ja	Ja	Ja	Ja	Ja	Ja
Trillingsdempende compressor	Ja	Ja	Ja	Ja	Ja	Ja	Ja
Omkeerbare deur	Ja	Ja	Nee	Nee	Ja	Ja	Ja
Montage	In-/onderbouw	In-/onderbouw	In-/onderbouw	Inbouw	Inbouw	Inbouw	In-/onderbouw
FUNCTIES							
Lichtdemping	Nee	Ja	Ja	Ja	Nee	Nee	Ja
Deuralarm	Ja	Ja	Ja	Ja	Ja	Ja	Ja
Temperatuuralarm	Ja	Ja	Ja	Ja	Ja	Ja	Ja
Memoryfunctie	Ja	Ja	Ja	Ja	Ja	Ja	Ja
Vochtregulering	Nej	Ja	Ja	Ja	Nee	Nee	Ja
Presentatieplank	Nee	Nee	Nee	Nee	Nee	Nee	Nee
Tip-open	TouchOpen	PushOpen	PushOpen	PushOpen	TouchOpen	TouchOpen	PushOpen
SoftClose op de deur	Nee	Ja	Nee	Nee	Nee	Nee	Ja
AFMETINGEN							
Productafmetingen, cm (H x B x D)	45,5 x 59 x 55,5	45,5 x 56,5 x 55,5	14,1 x 59,5 x 55,3	14,1 x 59,5 x 55,3	59,5 x 59,2 x 55,5	59,5 x 59 x 55,7	59,5 x 59 x 55,7

WIU6060P-2P23	WIU6070P-2B33	WIU6070P-2P33	WIU6078P-2P36	WCU3082-1BG	WU3082T2-2B17	WCU6082-2BG	WU6082T2-2B39
Zwart	Zwart	Keukenfront	Keukenfront	Zwart	Zwart	Zwart	Zwart
F	F	F	F	F	F	G	G
99	100	100	103	96	96	127	127
36	36	36	36	40	40	38	38
SN-ST	SN-ST	SN-ST	SN-ST	N	N	N	N
23	33	33	36	20	17	39	39
83	100	100	103	50	50	119	119
2	2	2	2	1	2	2	2
5-20°C	5-20°C	5-20°C	5-20°C	5-20°C	5-12 / 10-20°C	5-20°C / 5-20°C	5-20°C / 5-20°C
3	4	4	4	5	5	4	4
Touch	Touch	Touch	Touch	Touch	Touch	Touch	Touch
Ja	Ja	Ja	Ja	Ja	Ja	Ja	Ja
PushOpen	TouchOpen	TouchOpen	TouchOpen	Zwart, handvat boven	TouchOpen	Zwart, handvat boven	TouchOpen
LED-strip	LED-strip	LED-strip	LED-strip	LED-strip	LED-strip	LED-strip	LED-strip
Ja - 3-laags glas	Ja - 3-laags glas	Ja - 3-laags glas	Ja - 3-laags glas	Ja - 2-laags glas	Ja - 3-laags glas	Ja - 2-laags glas	Ja - 3-laags glas
Ja	Ja	Ja	Ja	Ja	Ja	Ja	Ja
Ja	Ja	Ja	Ja	Ja	Ja	Ja	Ja
Ja	Ja	Ja	Ja	Ja	Ja	Ja	Ja
Inbouw	Inbouw	Inbouw	Inbouw	Onderbouw	Onderbouw	Onderbouw	Onderbouw
Ja	Ja	Ja	Ja	Nee	Nee	Nee	Nee
Ja	Ja	Ja	Ja	Ja	Ja	Ja	Ja
Ja	Ja	Ja	Ja	Ja	Ja	Ja	Ja
Ja	Ja	Ja	Ja	Ja	Ja	Ja	Ja
Ja	Ja	Ja	Ja	Nee	Nee	Nee	Nee
Nee	Nee	Nee	Nee	Nee	Nee	Nee	Nee
PushOpen	PushOpen	PushOpen	PushOpen	Nee	Nee	Nee	TouchOpen
Ja	Ja	Ja	Ja	Nee	Nee	Nee	Nee
59,5 x 59 x 55,7	700 x 59,5 x 55,5	700 x 59,5 x 55,5	780 x 59,5 x 55,5	82 x 29,5 x 57	82 x 29,5 x 57	82 x 59,5 x 57	82 x 59,5 x 57

Technische specificaties

Wijnkasten	WU4070P-2B29	WU6082H-2P39	WU6070P-2B45	WU6070P-2P45	WU6078P-2P53	WU6088T-2B46
ALGEMENE INFORMATIE						
Kleur	Zwart	Keukenfront	Zwart	Keukenfront	Zwart	Zwart
Energiebeoordeling*	F	G	F	F	F	G
Energieverbruik per jaar, kWh	99	127	104	104	105	144
Geluidsniveau, dBA	36	38	36	36	36	37
Klimaatklasse	SN-ST	N	SN-ST	SN-ST	SN-ST	N
Aantal flessen	29	39	45	45	53	46
Capaciteit, liter	85	119	140	140	155	140
Aantal zones	2	2	2	2	2	2
Temperatuur, min–max	5-20°C	5-20°C	5-20°C	5-20°C	5-20°C	5-20°C
Planken	4	4	4	4	5	4
Temperatuurregeling	Touch	Touch	Touch	Touch	Touch	Touch
Display	Ja	Ja	Ja	Ja	Ja	Ja
Handvat	PushOpen	Handvat	PushOpen	TouchOpen	PushOpen	TouchOpen
Ledverlichting	LED-strip	LED-strip	LED-strip	LED-strip	LED-strip	LED-strip
Uv-werend glas in deur	Ja - 3-laags glas	Ja - 2-laags glas	Ja - 3-laags glas	Ja - 3-laags glas	Ja - 3-laags glas	Ja - 3-laags glas
Koolstoffilter	Ja	Ja	Ja	Ja	Ja	Ja
Trillingsdempende compressor	Ja	Ja	Ja	Ja	Ja	Ja
Omkeerbare deur	Ja	Ja	Ja	Ja	Ja	Ja
Montage	Onderbouw	Onderbouw	Onderbouw	Onderbouw	Onderbouw	Onderbouw
FUNCTIES						
Lichtdemping	Ja	Nee	Ja	Ja	Ja	Ja
Deuralarm	Ja	Ja	Ja	Ja	Ja	Ja
Temperatuuralarm	Ja	Ja	Ja	Ja	Ja	Ja
Memoryfunctie	Ja	Ja	Ja	Ja	Ja	Ja
Vochtregulering	Ja	Nee	Ja	Ja	Ja	Nee
Presentatieplank	Ja	Nee	Nee	Nee	Nee	Nee
Tip-open	PushOpen	Nee	PushOpen	PushOpen	PushOpen	TouchOpen
SoftClose op de deur	Ja	Ja	Ja	Ja	Ja	Nee
AFMETINGEN						
Productafmetingen, cm (H x B x D)	82 x 39,5 x 55,5	87,5 x 59,5 x 57,5	82 x 59,5 x 55,1	82 x 59,5 x 55,1	88 x 59,5 x 55,6	87,5 x 59,5 x 56

WU6088H-2B46	WU6088H-2P46	BC6082-1BG	WCBC6082-2BG	WI60179P-2P101	WI60179P-2B101	WI60179P-3P95	WCI60188-2BG
Zwart	Keukenfront	Zwart	Zwart	Keukenfront	Zwart	Keukenfront	Zwart
G	G	G	G	G	G	G	G
144	144	365	328,5	166	166	160	161
37	37	N/A	N/A	35	35	33	41
N	N	N	N	SN-ST	SN-ST	SN-ST	N
46	46	150 dåser	40	101	101	95	87
140	140	127	100	330	330	330	249
2	2	1	2	2	2	3	2
5-20°C	5-20°C	1-18°C	5-20°C /1-18°C	5-20°C	5-20°C	5-20°C	5-20°C
4	4	3	5 / 3	14	14	13	14 / telescoop
Touch	Touch	Touch	Touch	Touch	Touch	Touch	Touch
Ja	Ja	Ja	Ja	Ja	Ja	Ja	Ja
Zwart, handvat boven	Handvat	Zwart, handvat boven	Zwart, handvat boven	TouchOpen	TouchOpen	TouchOpen	Sort
LED-strip	LED-strip	LED-strip	LED-strip	LED-strip	LED-strip	LED-strip	LED-zijverlichting
Ja - 2-laags glas	Ja - 2-laags glas	Ja - 2-laags glas	Ja - 2-laags glas	Ja - 3-laags glas	Ja - 3-laags glas	Ja - 3-laags glas	Ja - 2-laags glas
Ja	Ja	Ja	Ja	Ja	Ja	Ja	Ja
Ja	Ja	Ja	Ja	Ja	Ja	Ja	Ja
Ja	Ja	Ja	Nej	Ja	Ja	Ja	Ja
Onderbouw	Onderbouw	Onderbouw	Onderbouw	Inbouw	Inbouw	Inbouw	Inbouw
Nee	Nee	Nee	Nee	Ja	Ja	Ja	Nee
Ja	Ja	Ja	Ja	Ja	Ja	Ja	Ja
Ja	Ja	Ja	Ja	Ja	Ja	Ja	Ja
Ja	Ja	Ja	Ja	Ja	Ja	Ja	Ja
Nee	Nee	Nee	Nee	Ja	Ja	Ja	Nee
Nee	Nee	Nee	Nee	Nee	Nee	Nee	Nee
Nee	Nee	Nee	Nee	PushOpen	PushOpen	PushOpen	Nee
Nee	Ja	Nee	Nee	Ja	Ja	Ja	Nee
87,5 x 59,5 x 57,5	87,5 x 59,5 x 57,5	82 x 59,5 x 57	82 x 59,5 x 57	178,4 x 59,5 x 55,5	178,4 x 59,5 x 55,5	178,4 x 59,5 x 55,5	181,5 x 59,5 x 57,1

Technische specificaties

Wijnkasten	WI60182H-2P101	WS60183P-2B120	WCF60172-1BG	WCF60172-2BG
ALGEMENE INFORMATIE				
Kleur	Keukenfront	Zwart	Zwart	Zwart
Energiebeoordeling*		G	G	G
Energieverbruik per jaar, kWh		170	154	154
Geluidsniveau, dBA		36	39	42
Klimaatklasse		SN-ST	N	N
Aantal flessen	87	120	163	154
Capaciteit, liter	249	390	388	379
Aantal zones	2	2	1	2
Temperatuur, min–max	5-20°C	5-20°C	5-20°C	5-20°C
Planken	14	14	13	12
Temperatuurregeling	Touch	Touch	Touch	Touch
Display	Ja	Ja	Ja	Ja
Handvat	Ja (niet inbegrepen)	PushOpen	Zwart	Zwart
Ledverlichting	LED-zijverlichting	LED-zijverlichting	LED-strip	LED-strip
Uv-werend glas in deur	Ja - 2-laags glas	Ja - 3-laags glas	Ja - 2-laags glas	Ja - 2-laags glas
Koolstoffilter	Ja	Ja	Ja	Ja
Trillingsdempende compressor	Ja	Ja	Ja	Ja
Omkeerbare deur	Ja	Ja	Ja	Ja
Montage	Inbouw	Vrijstaande / Slide-in	Vrijstaande	Vrijstaande
FUNCTIES				
Lichtdemping	Nee	Ja	Nee	Nee
Deuralarm	Ja	Ja	Ja	Ja
Temperatuuralarm	Ja	Ja	Ja	Ja
Memoryfunctie	Ja	Ja	Ja	Ja
Vochtregulering	Nee	Ja	Nee	Nee
Presentatieplank	Nee	Nee	Ja	Ja
Tip-open	Nee	PushOpen	Nee	Nee
SoftClose op de deur	Ja	Ja	Nee	Nee
AFMETINGEN				
Productafmetingen, cm (H x B x D)	181,6 x 59,5 x 56,7	183 x 59,5 x 57,5	172 x 59,5 x 71	172 x 59,5 x 71

Maatschetsen

WI6045T-1B24
WIU6045P-1B20

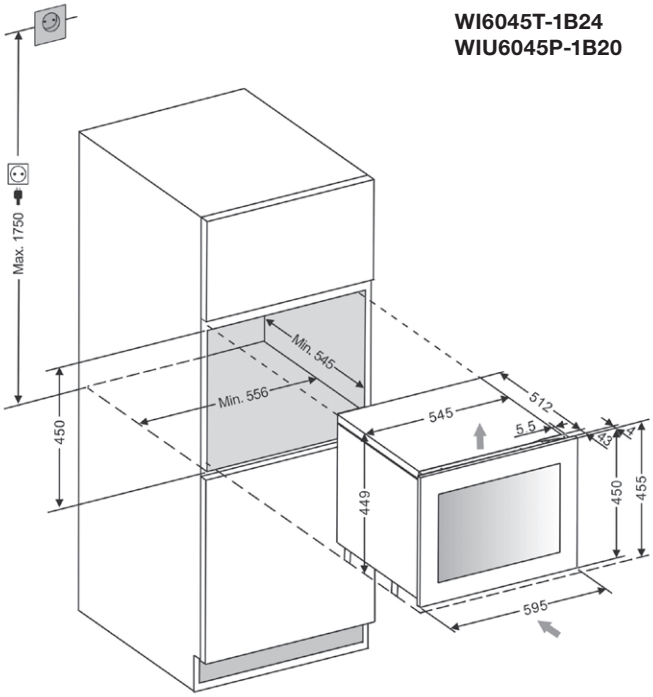

WI6015P-1P5
WI6015P-1B5

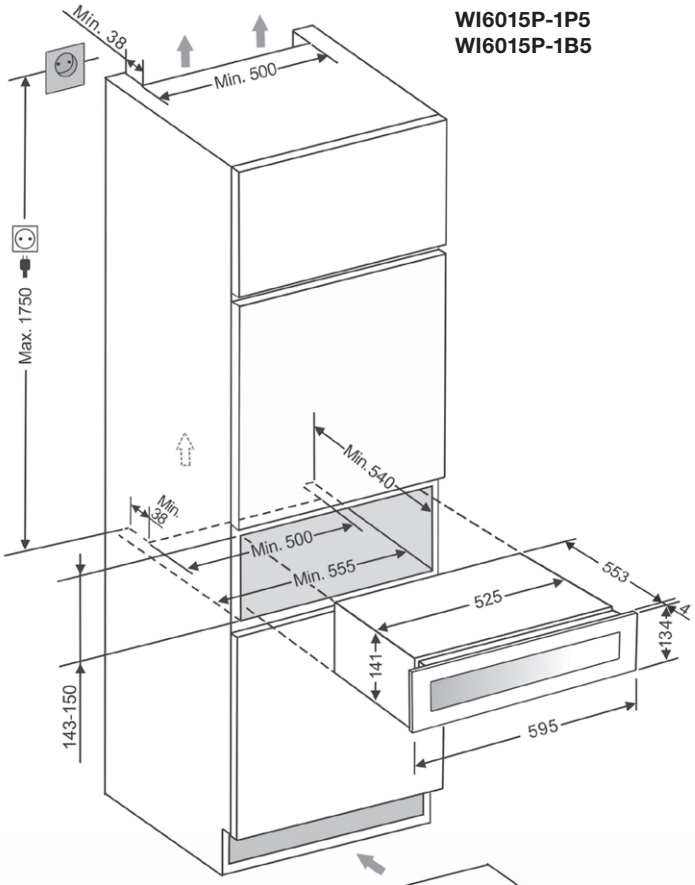

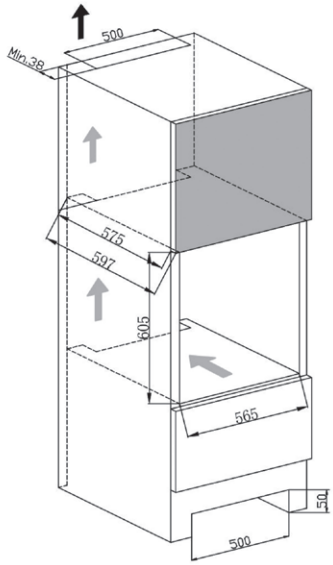

WI6060T-1B30
WI6060T-2B26

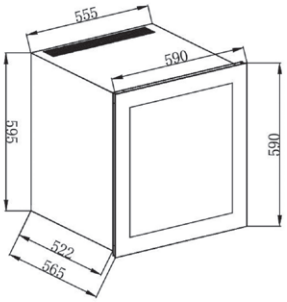

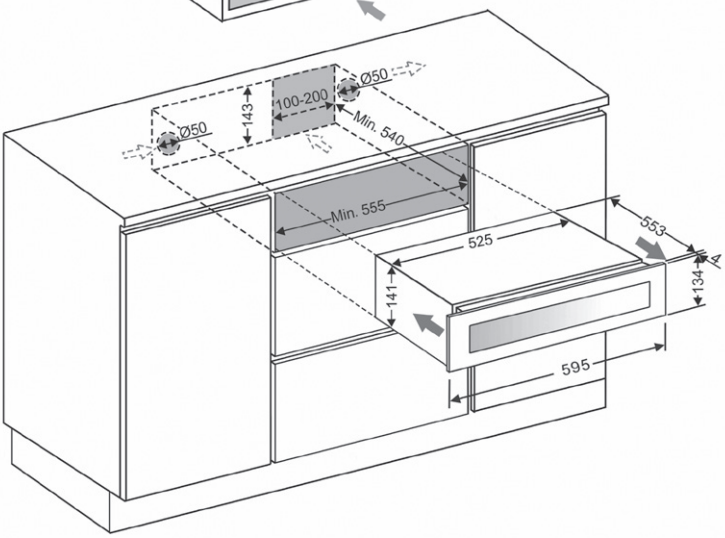

Side View

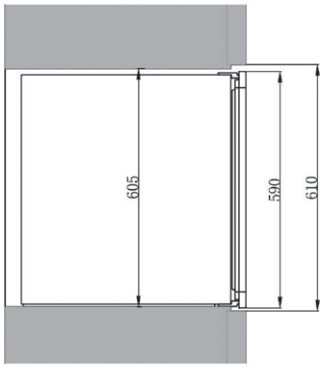

Maatschetsen

WIU6060P-2B23
WIU6060P-2P23

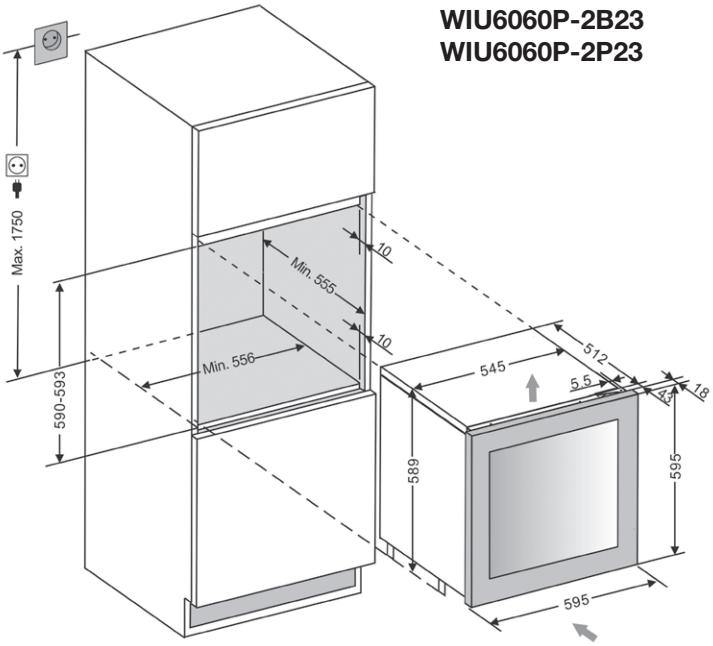

WIU6070P-2B33
WIU6070P-2P33

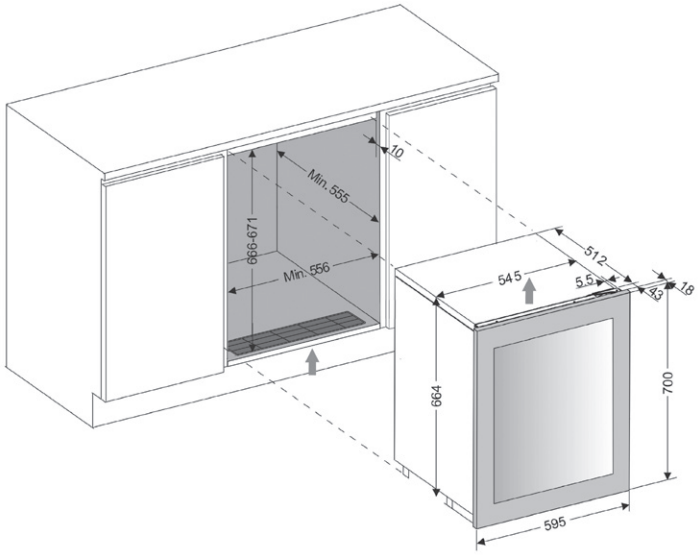

WIU6078P-2P36

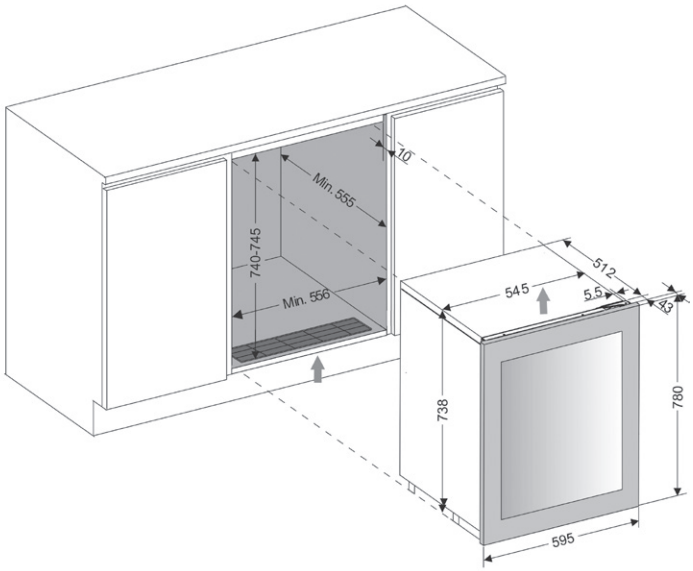

WCU3082-1BG
WU3082T2-2B17

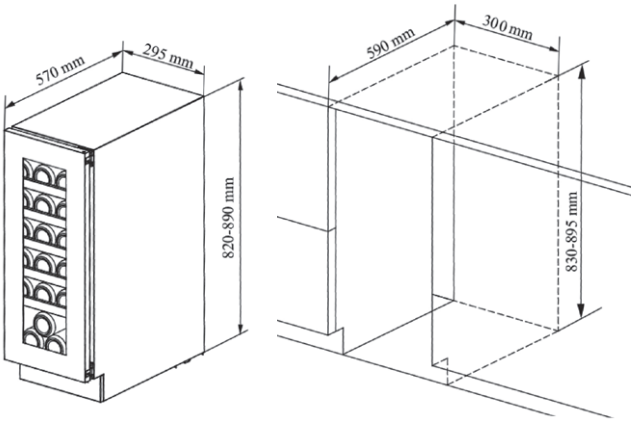

WCU6082-2BG
WU6082T2-2B39

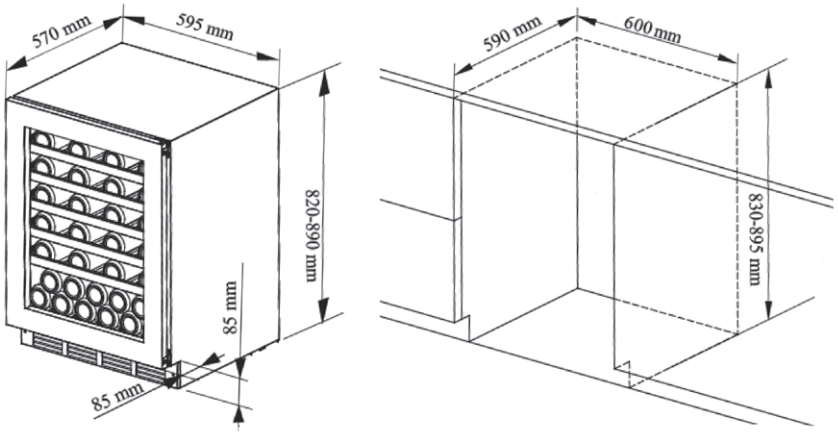

WU4070P-2B29

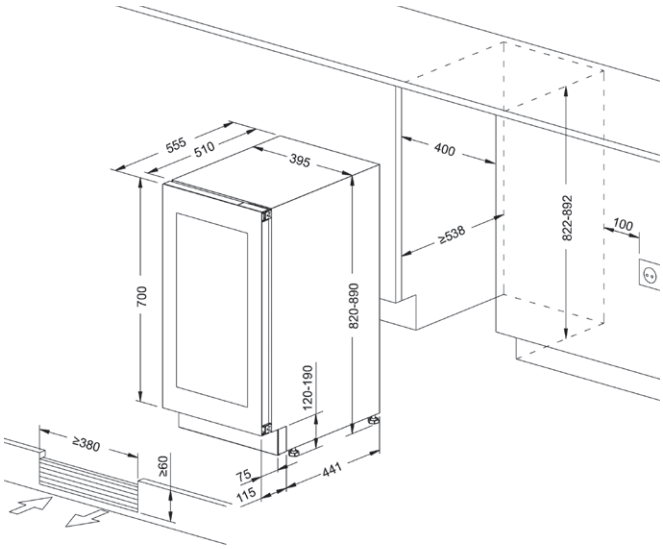

WU6070P-2B45
WU6070P-2P45

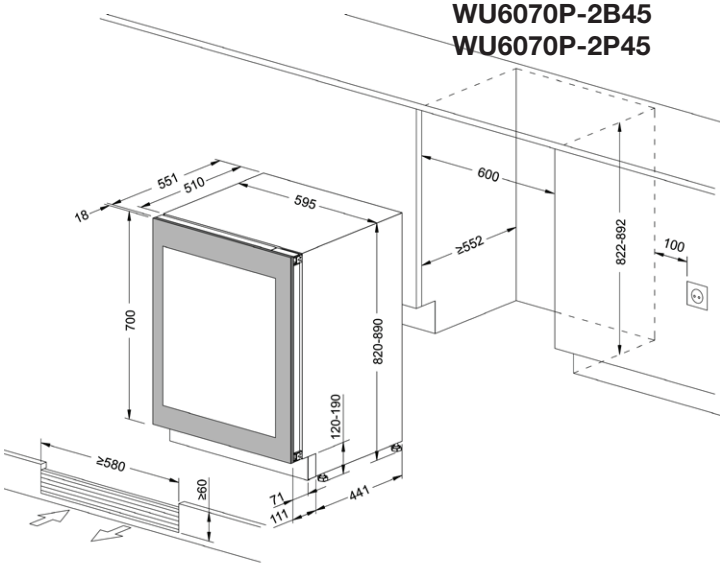

WU4078P-2B53

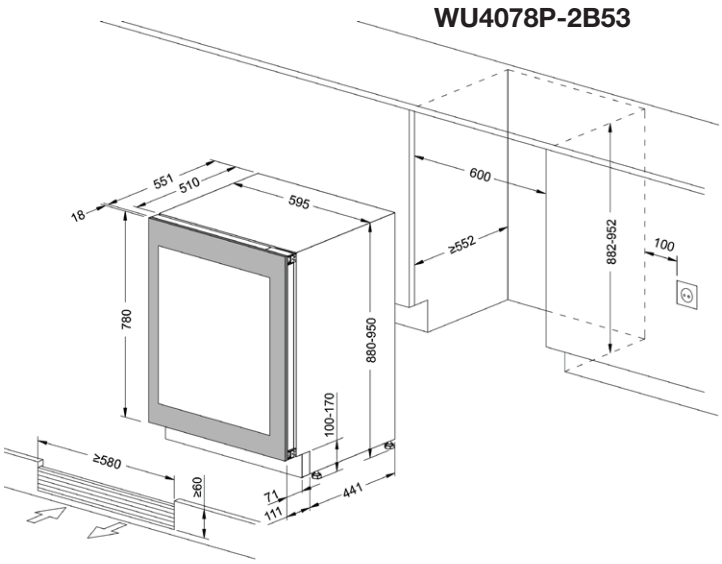

WU6088T-2B46
WU6088H-2B46
WU6088H-2P46

Installatie-afmetingen en tekeningen vindt u op:

www.witt.dk

BC6082-1BG
WCBC6082-2BG

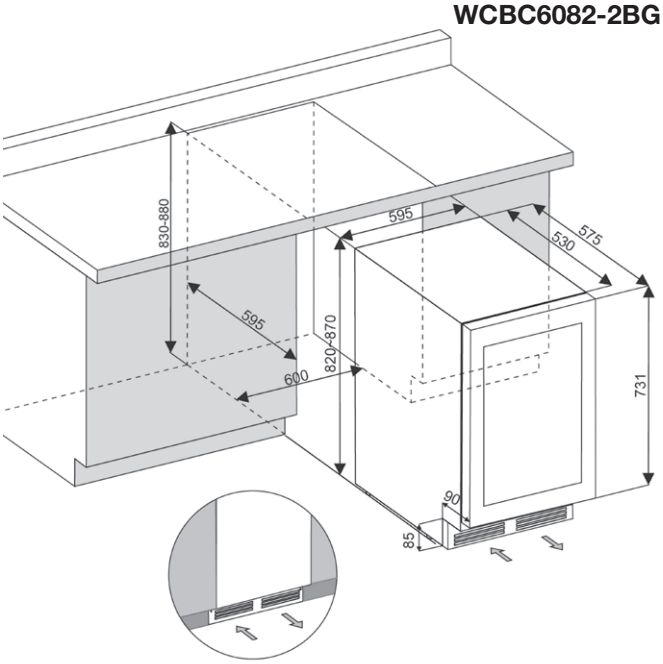

Maatschetsen

WI60179P-2P101
WI60179P-2B101
WI60179P-3P95

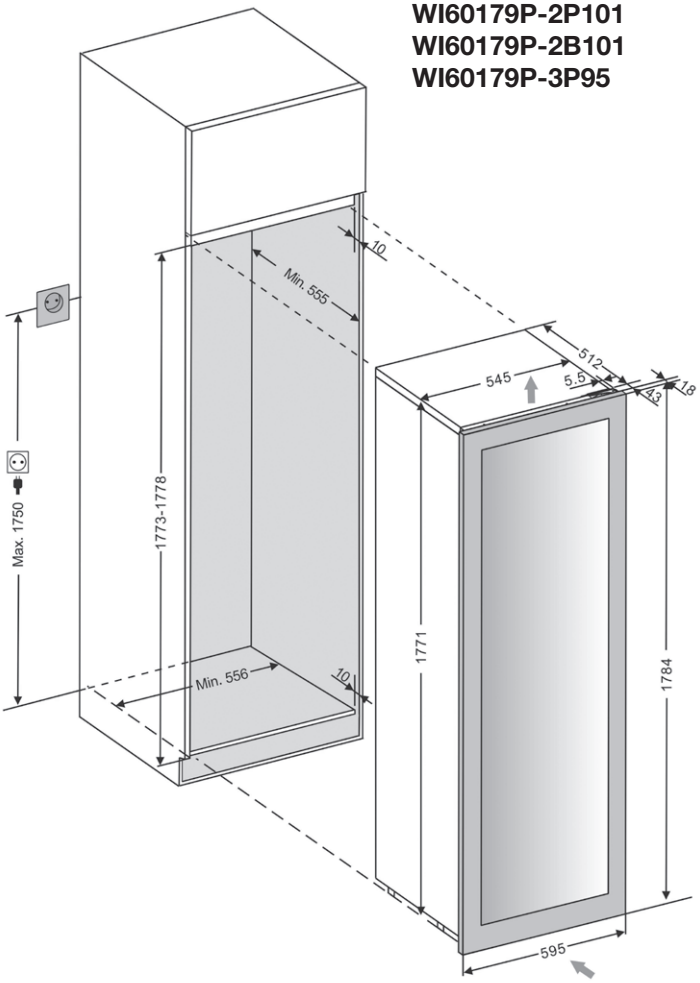

WCI60188-2BG

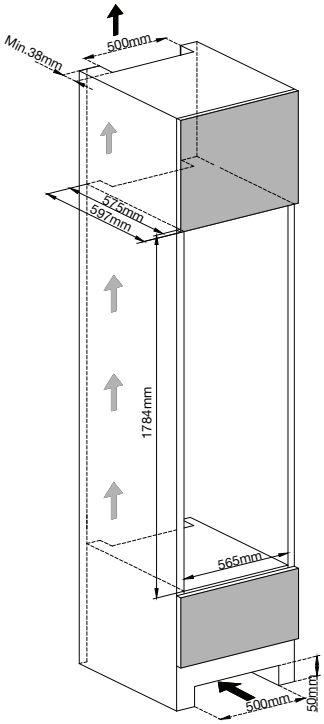

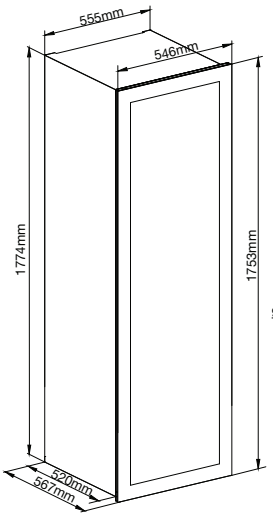

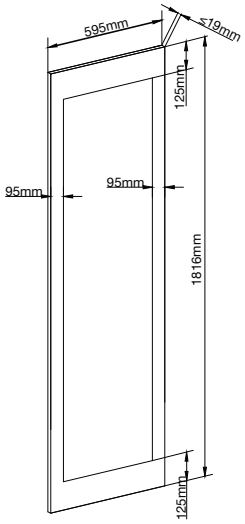

WS60183P-2B120

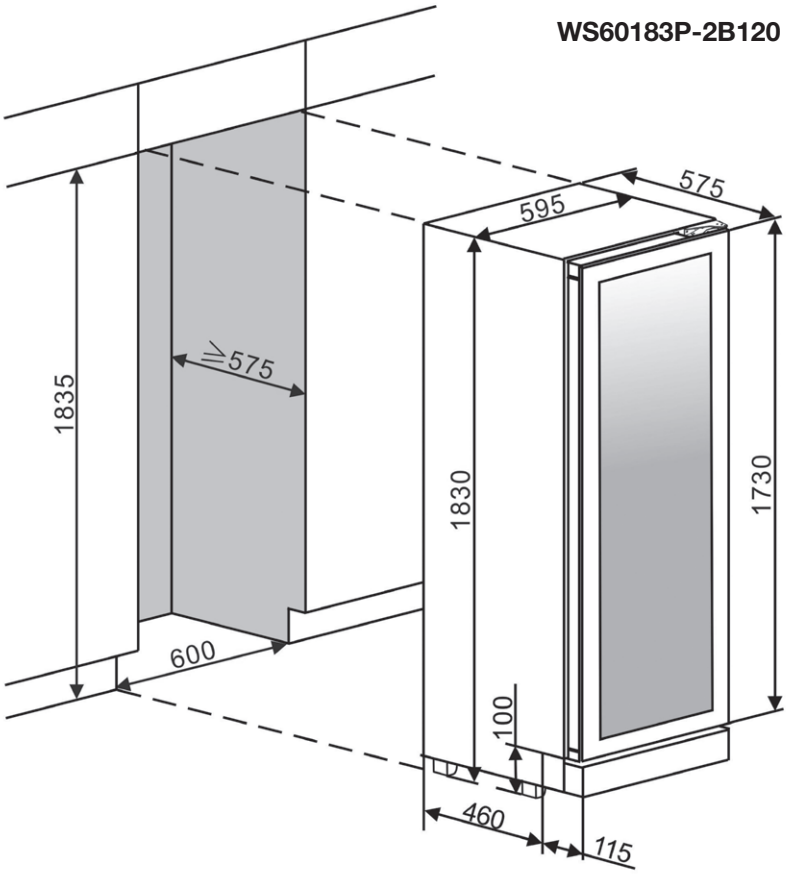

WCF60172-1BG
WCF60172-2BG

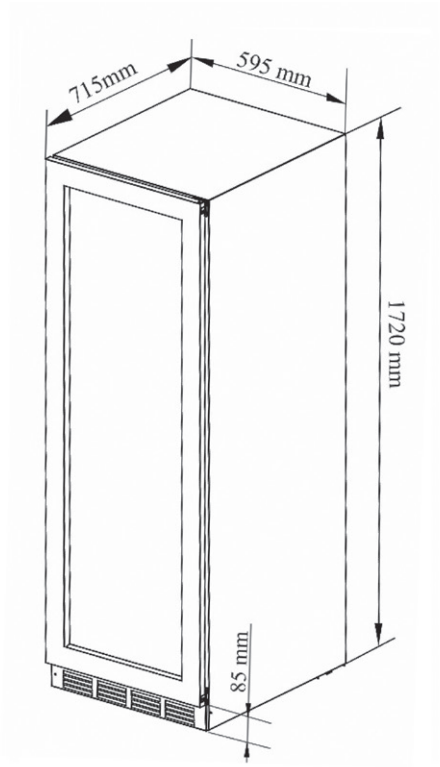

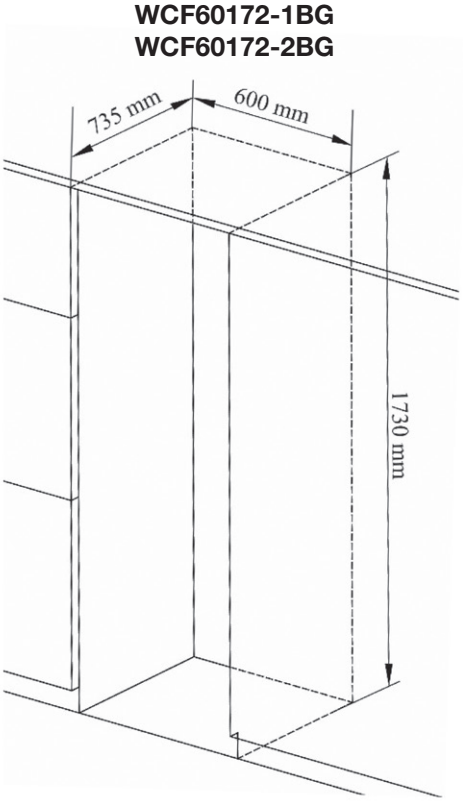

250121 Onder voorbehoud van zetfouten - De brochure is geldig vanaf 1.9.2025.

witt

Witt Denmark A/S · Gødstrup Søvej 9 · 7400 Herning · info@witt.dk · www.witt.dk