SIEMENS

iQ300, Volledig geïntegreerde vaatwasser, 60 cm, varioScharnier (o.a. geschikt voor IKEA-keukens) SN73EX06VE

Optionele accessoires

SZ30BI02	Profielen in roestvrij staal 81,5 cm
SZ38BI00	Verbindingsset voor gedeelde deurfronten
SZ72010	Aquastopverlenging
SZ73000	Afwashulpset
SZ73051EU :	
SZ73100	Bestekkorf
SZ73300	Glazenhouder
SZ73640	Inzetrek voor glazen

Home Connect vaatwasser met programmastatus projectie op de vloer, zelfs passend in speciale inbouwsituaties, te bedienen via smartphone of voice assistance.

- ✓ varioSpeed Plus op afstand: je vaat tot wel drie keer zo snel schoon, ook wanneer je niet thuis bent.
- ✓ varioFlex-korven met varioLade: meer flexibiliteit en gemak bij het inruimen van je vaatwasser.
- ✓ varioFlex-korven: gemakkelijk en flexibel inruimen.
- ✓ varioLade: handig voor bestek, espressokopjes en nog veel meer.
- ✓ infoLight: direct informatie over je programma door een subtiele lichtindicatie op de vloer.

Uitrusting

Technische Data

Energieklasse[1]: ..... B
Energieverbruik per 100 cycli Eco-programma[2]: ..... 65 kWh/100 cycli
Aantal couverts: 14
Waterverbruik Ecoprogramma[3]: ..... 9.0 l
Programmaduur: ..... 3:55 uur
Geluidsniveau: ..... 44 dB(A) re 1 pW
Geluidsniveauklasse: ..... B
Inbouw/vrijstaand: ..... Inbouw
Hoogte van afneembaar bovenblad: ..... 0 mm
Afmetingen apparaat (hxbxd): ..... 815 x 598 x 550 mm
Inbouwafmetingen (hxbxd): ..... 815-875 x 600 x 550 mm
Diepte met 90° geopende deur: ..... 1150 mm
In hoogte verstelbare pootjes: ..... Ja - alle vanaf voorzijde
Maximaal instelbare hoogte: ..... 60 mm
Verstelbare sokkel: ..... Horizontaal en verticaal
Nettogewicht: ..... 35.1 kg
Brutogewicht: ..... 37.2 kg
Aansluitvermogen: ..... 2400 W
Minimale smeltveiligheid: ..... 10 A
Spanning: ..... 220-240 V
Frequentie: ..... 50; 60 Hz
Lengte elektriciteitssnoer: ..... 175 cm
Type stekker: ..... Normale stekker, 2-polig (Schuko-/Gardy. met aarding stekker wordt standaard meegeleverd)
Lengte toevoerslang: ..... 165 cm
Lengte afvoerslang: ..... 190 cm
EAN-code: 4242003966891
Type installatie: ..... Volledig geïntegreerd

4 242003 966891

[1] Energie-efficiëntieklasse schaal van A tot G
[2] Energieverbruik in kWh per 100 cycli (in programma Eco 50 °C)
[3] Waterverbruik in liter per cyclus (in Eco 50 °C programma)

SIEMENS

iQ300, Volledig geïntegreerde vaatwasser, 60 cm, varioScharnier (o.a. geschikt voor IKEA-keukens) SN73EX06VE

Uitrusting

Prestaties en verbruik:
- Energie efficiëntieklasse[1]: B
- Energie[2] / Water[3]: 65 kWh / 9 liter
- Capaciteit: 14 standaard couverts
- Programmaduur[4]: 3:55 (u:min)
- Geluidsniveau: 44 dB(A) re 1 pW
- Geluidsefficiëntieklasse: B

Algemene informatie:
- 6 Programma's: Eco 50 °C, Auto 45-65 °C, Intensief 70 °C, Speed 65 °C, Speed 45 °C, Favoriet
- 4 Speciale functies: Home Connect, intensiveZone, Halve belading, Speed on demand - varioSpeed Plus
- machineCare
- Voorspoelen
- doseerAssistent
- autoOpen Dry en warmtewisselaar
- aquaSensor
- Home Connect via WiFi
- Add-On functies via Home Connect app: HygienePlus, Silence on demand
- varioScharnier: voor keukens met een lage plint of voor installatie op hoogte

Bediening / Gemak:
- Bedieningspaneel bovenzijde deur
- Engels
- infoLight (blauw)
- Digitale resttijdindicatie
- Akoestisch signaal programma-einde

Comfort / Zekerheid:
- varioFlex-korven
- varioLade
- In hoogte verstelbare bovenkorf met rackMatic (3 standen)
- easyGlide wieltjes in onderste korf
- Korf-stopper: voorkomt dat onderste korf afwijkt
- Neerklapbare houders bovenkorf (2x)
- Neerklapbare bordenhouders onderkorf (4x)
- Kopjeshouder in bovenkorf (2x)
- Elektronische voorprogrammering 1-24 uur
- iQdrive koolborstelloze motor voor extra stilte, zuinigheid en levensduur
- aquaStop®: Siemens Huishoudapparaten garantie - een garantie in geval van waterschade gedurende de levensduur van het apparaat
- Glasbeschermingssysteem
- Zelfreinigend filtersysteem met 3-voudig gegolfd filter

Toebehoren:
- Incl. dampbescherming voor werkblad

Technische specificaties:
- Afmetingen (hxbxd): 81.5 x 59.8 x 55 cm
- Kuipmateriaal: polinox

[1] Schaal van energie-efficiëntieklassen van A tot G
[2] Energieverbruik in kWh per 100 cycli (in programma Eco 50 °C)
[3] Waterverbruik in liters per cyclus (in programma Eco 50 °C)
[4] Duur van het programma Eco 50 °C
* De diverse garantiemogelijkheden zijn te vinden op de garantiepagina.

SIEMENS

iQ300, Volledig geïntegreerde vaatwasser, 60 cm, varioScharnier (o.a. geschikt voor IKEA-keukens) SN73EX06VE
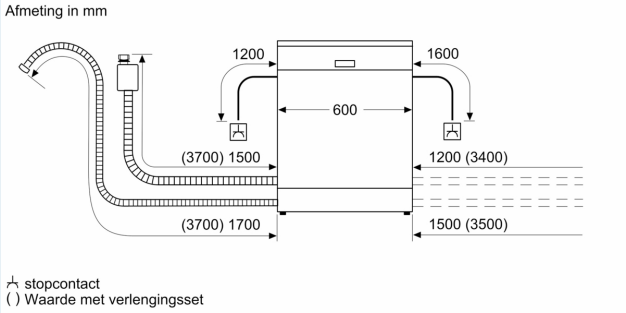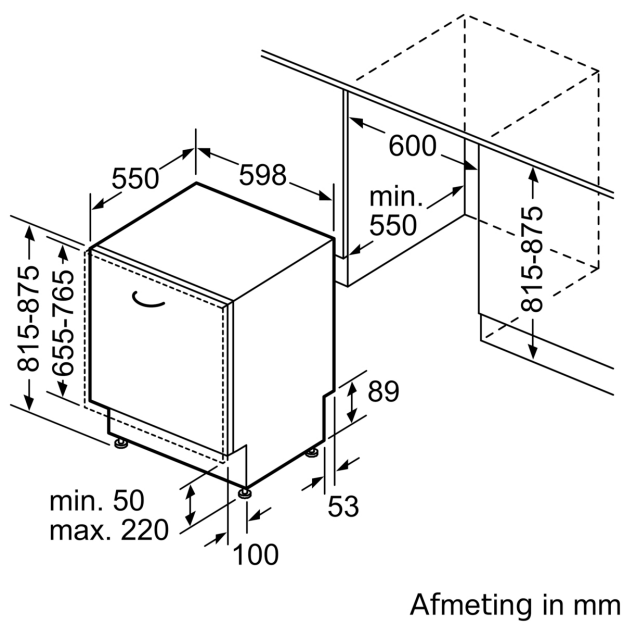
Maatschetsen