FQI48XD



Familie	Koelkast
Installatie	Vrijstaand
Categorie	4 deuren
Referentie breedte	Higher than 80 cm
Referentie hoogte	160 - 200 cm
No Frost systeem	Ja
Type koeling	No Frost
Ontdooien	Automatisch
Type scharnier	Standaard
EAN-code	8017709346508

Design

Esthetiek	Universeel	**Kleur logo**	Chroom
Kleur	Inox Look	**Materiaal zijwanden**	Plaatstaal
Design	Plat	**Kleur zijkanten**	Antraciet
Afwerking	Vingervlekvrij	**Logo**	Geassembleerd
Materiaal deur	Plaatstaal	**Profielkleur deurvakken**	Zilver
Type staal deur	Vingervlekvrij	**Profielkleur lades**	Zilver
Handgreep	Geïntegreerd	**Kleur van glasplaatprofiel**	Zilver
Type handvat	Vast	**Display**	Led
Kleur handgreep	Zwart	**Positie display**	Esterno (su porta)

Uitrusting koelkast

Number of compartments	2	**Afdekplaat groentenlade**	Ja
Compartment types	Low temperature compartment, Fruit and vegetable compartment	**Type groentelade / groentelade deksel**	Glas
		Aantal lampen	2
Aantal verstelbare leggers	2	**Low temperature compartment**	Ja
Aantal groente-/fruitlades	1	**Binnenverlichting koelkast**	Ja
Shelves material	Glas	**Type binnenverlichting koelkast**	Led
Type groentelade / groentelade deksel	Standaard		

Binnendeur koelkast

Aantal verstelbare binnendeurcompartimenten	4	**Aantal flessenhouders**	2

Overige features koelkast



Humidity Control	Yes, manual	**MultiFlow**	Metal
Accessoires	Flessenblokkering, Eierhouder	**Antibacterieel geurfilter**	Ja

Uitrusting vriezer

Aantal lades	4	**Type leggers**	Glas
Aantal legplanken	1		

Overige features vriezer



Accessoires	IJsmaker (manueel)	**Snel-vriescompartiment**	Ja
ijs maker	handmatig		

Overige technische eigenschappen



Display functies	Vakantiefunctie, Snel-vriesfunctie, Snel-koelfunctie, Kinderbeveiliging, Koeltimer
Snel-vriestoets	Ja
Alarm deur open	Ja
Type temperatuurcontrole	Elektronisch
Aantal compressoren	1
Type koelmiddel	R600a
Type compressor	Variabele toeren
Hoeveelheid koelmiddel (gr)	62 g
Schuimmiddel	Cyclopentaan

Performance / Energy Label - Reg. 2019



Energieverbruik per jaar	244 kWh/a	**Akoestische geluidsemissie**	39 dB(A) re 1 pW
Energie-efficiëntieklasse	D		
Geluidsniveau klasse	C		

Totaal netto inhoud	488 l	**Conserveringsduur zonder stroom**	10,8 h
Netto inhoud vriescompartiment	166 l		
Netto inhoud koelcompartiment(en)	322 l	**4 sterren-vriescapaciteit**	8,7 kg/24h
		Klimaatklasse	SN, T
		EEI	80 %

Elektrische aansluiting

Aansluitwaarde	206 W	**Frequentie (Hz)**	50 Hz
Stroom (A)	1 A	**Lengte voedingskabel**	250 cm
Spanning (V)	220-240 V	**Stekker**	(F;E) Schuko

Logistieke informatie

Breedte product	840 mm	**Hoogte product**	1790 mm
Diepte product	690 mm		

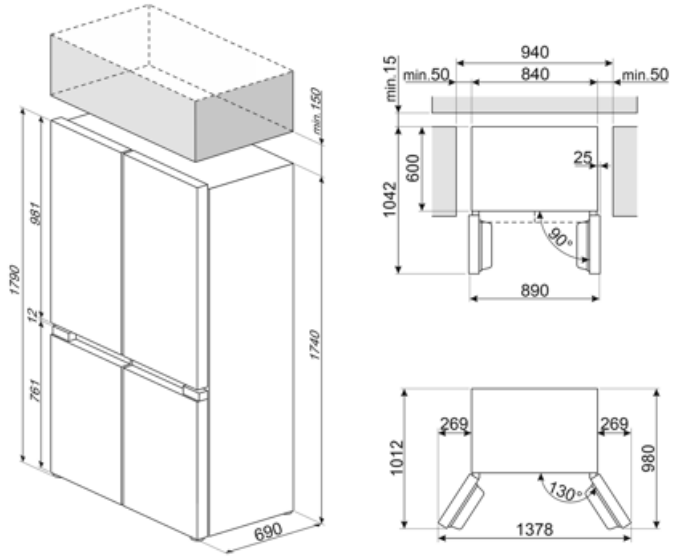

Alternative products



FQI48KD

Dark Grey Inox Look

Symbols glossary



Het automatische ontdooisysteem werkt door automatisch te ontdooien met regelmatige tussenpozen, waardoor ontdooien helemaal niet nodig is.



LED-display: toont de geselecteerde programma's, functies en opties en de tijd tot het einde van de cyclus.



Vingerafdrukbestendig roestvrij staal: Vingerafdrukbestendig roestvrij staal zorgt ervoor dat roestvrij staal er zo goed als nieuw uitziet.



Led-binnenverlichting: is een meer energie-efficiënte en duurzame manier om de binnenkant van het apparaat te verlichten.



Energy efficiency class D



Kinderslot: sommige modellen zijn voorzien van een apparaat om het programma / de cyclus te vergrendelen zodat het niet kan per ongeluk veranderd



Snelvriezen: De snelvriesfunctie verlaagt de temperatuur van het compartiment wanneer deze enkele uren voor gebruik wordt geactiveerd.



Energiebesparende modus: Met de energiebesparende modus kunt u de koelkast uitschakelen en de vriezer laten werken.



Invertertechnologie: De evolutie van Smeg's drogers naar intelligentere en milieuvriendelijkere modellen heeft geleid tot de keuze voor het gebruik van Invertertechnologie met warmtepompen, waardoor het energieverbruik aanzienlijk wordt verminderd.



Multiflow Cooling System: the Multiflow ventilation system allows an even distribution of cool air around the fridge cabinet. The stainless steel panel gives a more premium look to the appliance.